„ D A N – T O R” s p ó ł k a z o.o.
14 - 200 Iława ul. Kopernika 4c / 22
t e l. kom. 0 793 123 153
e-mail dan-ilawa@wp.pl

DAN
IŁAWA

PROJEKT BUDOWLANY EGZ 2
PROJEKT BUDOWLANO- WYKONAWCZY

Temat: Budowa kanalizacji deszczowej

Obiekt: Droga do Sądu wraz z parkingami w Iławie

Adres: Iława,Dz. Nr 185/41, 185/54 obręb 10 miasto Iława

Inwestor: Gmina Miejska Iława, ul. Niepodległości 13, 14-200 Iława

Branża: SANITARNA

Projektował: inż. PIOTR ŚWIĘCKI
nr ewid. WAM/0125/POOS/06

Sprawdził: inż. DAMIAN TRZEBIATOWSKI
nr ewid. WAM/0050/POOS/06

Marzec 2015 r.

Iława, 03.2015 r.

OŚWIADCZENIE

Projekt kanalizacji deszczowej
w msc. Iława, dla budowy drogi do sądu wraz z parkingami sporządzono zgodnie z obowiązującymi
przepisami i zasadami wiedzy technicznej.

PROJEKTANT
inż. PIOTR ŚWIĘCKI
upr. proj. nr WAM/0125/POOS/06

SPRAWDZAJĄCY
inż. DAMIAN TRZEBIATOWSKI
upr. proj. nr WAM/0050/POOS/06

Zawartość opracowania

1. Oświadczenie projektanta i sprawdzającego str. 2
2. Opis techniczny str. 4 -9
3. Informacja BIOZ str.10-11
4. Opis zagospodarowania terenu str.12-13
5. Opinia Z.U.D. Nr WGN.6630.43.2015 z dnia 12.03.2015 r. wraz z załącznikami str.14-17
6. Warunki Kanalizacji Deszczowej BU.7012.1.6.2015 z dnia 19.02.2015 str.18-20
7. Aneks do Warunków Kanalizacji Deszczowej BU.7012.1.6.2015 z dnia 26.03.2015 str.21-24

8. Uzgodnienia:

Uzgodnienie z Urzędem Miasta na KD BU.7012.1.6.2015 z dnia 31.03.2015 str. 25
Uzgodnienie Iławskie Wodociągi str. 26
Uzgodnienie Pomorska Spółka Gazownicza str. 27
Uzgodnienie Energa str. 28
Uzgodnienie Ciepłownia str. 29

7. Zaświadczenia z P.I.In.B. I uprawnienia str.30-33

8. Rysunki wg wykazu jak niżej:

- Projekt zagospodarowania terenu skala: 1:500 rys. nr 1
- Profil podłużny kanalizacji deszczowej skala: 1:100:500 rys. nr 2
- Szczegół studni rewizyjnej skala: schemat rys. nr 3
- Szczegół wpustu ulicznego skala: 1:25 rys. nr 4

OPIS TECHNICZNY

I. Podstawa opracowania.

1.1. Umowa z Inwestorem na opracowanie niniejszej dokumentacji.

1.2. Plany sytuacyjno-wysokościowe w skali 1 : 500 do celów projektowych.

1.3. Ustalenia z Inwestorem i wizja lokalna.

1.4. Obowiązujące przepisy prawne.

II. Opis techniczny dotyczący kanalizacji deszczowej.

2.1. Temat, stan istniejący i zakres opracowania.

Tematem niniejszego opracowania jest dokumentacja budowlana w zakresie:
Kanalizacji deszczowej w msc. Iława dla drogi do sądu wraz z parkingami
Całkowita długość kanalizacji wynosi **174,50 m** w tym :

KD:

- Kanalizacja grawitacyjna PVC klasy „SN 8” Ø 200 mm Lkd = 101,00 m
- Kanalizacja grawitacyjna PVC klasy „SN 8” Ø 160 mm Lkd = 73,50 m

2.2. Istniejące uzbrojenie terenu.

Wzdłuż projektowanego rurociągu kanalizacji deszczowej występuje następujące uzbrojenie terenu:

- sieć ciepłownicza
- sieci wodociągowe
- kablowe linie energetyczne napowietrzne i podziemne,
- kablowe linie telekomunikacyjne.

Dane o urządzeniach uzbrojenia terenu uzyskano w wyniku analizy treści map oraz od poszczególnych użytkowników urządzeń. Istniejące urządzenia uzbrojenia terenu są namierzone na planach sytuacyjno -wysokościowych, a w miejscach skrzyżowań, również na profilu podłużnym.

2.3. Sieć kanalizacji deszczowej - uwagi do przebiegu trasy.

2.3.1. Sieć kanalizacji deszczowej.

Zaprojektowano odprowadzenie wód deszczowych z drogi do sądu wraz z parkingami w msc. Iława do studni istniejącej(105,91/103,57) . Kanalizacje deszczową zaprojektowano z rur PVC Ø 200 mm o całkowitej długości **L= 101,00 m** i z rur PVC Ø 160 mm o całkowitej długości **L= 73,50 m** . Odwodnienie drogi do sądu wraz z parkingami będzie polegało na usytuowaniu na odcinku jezdni wpustów ulicznych 14 szt(WP) połączonych przykanalikami z rur PCV Ø 160 do studni dalej odprowadzane z rur PCV Ø 200 do istniejącej studni. Włączenie do istniejącej studni należy wykonać przy użyciu kształtki przejściowej producenta rur z wewnętrzną uszczelką, zachowując elastyczność uszczelniania na styku betonowej ściany studni i rury.

Wpusty uliczne należy montować na betonowych, prefabrykowanych studzienkach ściekowych Ø 500 z betonu klasy B45 posiadające osadnik o głębokości 700mm.

Studzienki zaprojektowano wg PN-92/B-10729 „Studzienki kanalizacyjne" o średnicy Ø 1200 każda z osadnikiem 500mm, Zaprojektowano 7 studzienek. Wszystkie elementy betonowe i żelbetowe (studzienek) po oczyszczeniu należy dwukrotnie zagruntować roztworem do gruntowania wg. PN-59/B-24662. Po wyschnięciu po około 24 h należy nałożyć jednokrotnie powłokę z lepiku asfaltowego, bez wypełniaczy, stosowanego na gorąco wg. PN-58/B-96177.

W miejscach przejścia kanałów przez ściany studzienki w ścianach studni należy wykonać otwory o średnicy 4 cm większe od zewnętrznej średnicy rur PVC.

Roboty montażowe wykonywać zgodnie z „Warunkami technicznymi wykonania i odbioru robót budowlano – montażowych cz. 2 Instalacje sanitarne i przemysłowe".

2.3.2. Technologia i obliczenia ilości wód.

Obliczenia spływu wód w w/w ocenie sporządzono metodą uproszczoną zgodnie z pkt. 4.3 normatywu technicznego MGK wg wzoru:

$Q = \Psi \times q \times F \times \varphi$ (dm³/s)

Ψ - współczynnik spływu powierzchniowego dla nawierzchni:

jezdnia i miejsca postojowe - 0, 90

$\mathbf{q_{obl}}$ – natężenie max deszczu przyjęto dla t=15 min, C_5 –raz na 5 lat=131 l/s,

$\mathbf{q_{nom}}$– nominalne =15 l/s,

F – powierzchnia zlewni (ha)

φ - współczynnik opóźnienia

F – pow. jezdni i miejsca postojowe = **0,20 ha**

Ψ = 0,90

φ = 1,00

Q_{obl} = (0,20x 0,90)x131 l/s x 1,00 = 23,58 [l/s]

Q_{nom} = (0,20x 0,90) x15 l/s x 1,00 = 2,40 [l/s]

Spływ wód do studzienki wynosi :

Q_{obl} = 23,58 l/s

Q_{nom} = 2,40l/s

III. Roboty ziemne.

3.1. Roboty przygotowawcze i zabezpieczające.

3.1.1. Prace geodezyjne.

Prace geodezyjne związane z wyznaczaniem i realizacją hydrotechnicznych budowli ziemnych obejmują między innymi:

a) wyznaczanie i stabilizację w terenie (w nawiązaniu do stałej osnowy geodezyjnej) roboczej osnowy realizacyjnej dostosowanej do kształtu i poszczególnych elementów sieci,

b) wyznaczenie, w oparciu o roboczą osnowę realizacyjną, elementów geometrycznych kolektora takich jak osie, obrysy, krawędzie, załamania itp.,

c) wyznaczenie na terenie budowy jw. bezpośrednim jej sąsiedztwie odpowiedniej ilości reperów wysokościowych, przy czym punkty te powinny być dowiązane do geodezyjnej osnowy wysokościowej obowiązującej na tym terenie,

d) wyznaczenie oraz kontrolę w czasie realizacji budowli wymaganych nachyleń skarp, spadków, osiadania itp.,

e) wykonywanie w czasie realizacji budowli (lub poszczególnych jej etapów) pomiarów inwentaryzacyjnych urządzeń i elementów zakończonych oraz sporządzanie planów sytuacyjno-wysokościowych budowli i ich aktualizację. Pomiar inwentaryzacyjny budowli lub jej części należy wykonać zanim stanie się ona niedostępna.

3.1.2. Roboty przygotowawcze.

Roboty przygotowawcze polegają na zorganizowaniu placu budowy z uwzględnieniem budynków, pomieszczeń administracyjnych i socjalno - bytowych oraz magazynowych, placów składowych oraz transportu wewnętrznego.

Do robót przygotowawczych należy zaliczyć tyczenie trasy i oznaczenie lokalizacji obiektów i uzbrojenia oraz przygotowanie projektu organizacji ruchu. Do tych robót należą również wszelkie zabezpieczenia placu budowy, mostki dla pieszych, oraz tymczasowe przejazdy itp.

3.2. Roboty ziemne.

Prace ziemne wykonywać mechanicznie jako szerokoprzestrzenne oraz ręcznie jako wąskoprzestrzenne z szalowaniem pełnym. Wykopy wykonywane wzdłuż oraz skrzyżowania z istniejącym uzbrojeniem podziemnym wykonać ręcznie. Większość wykopów odbywać się będzie w gruncie kat. III.

Przy wykonywaniu wykopów za pomocą koparek mechanicznych nie należy przekraczać projektowanych głębokości. Na dnie powinna być pozostawiona niedokopana warstwa ziemi na spodzie wykopu o grubości około 20 cm. Warstwę tę należy usuwać ręcznie bezpośrednio przed układaniem przewodu.

W oparciu o uzgodnione plany sytuacyjno – wysokościowe i profile podłużne ustalić lokalizację uzbrojenia podziemnego i wykonać ręcznie próbne przekopy w celu ich odsłonięcia. Odkryte uzbrojenie podziemne należy podwiesić i zabezpieczyć przed uszkodzeniami mechanicznymi. W przypadku natrafienia na niezidentyfikowane uzbrojenie należy powiadomić użytkownika uzbrojenia i przy udziale nadzoru inwestorskiego ustalić dalszy tok postępowania robót.

Na odcinkach skrzyżowań z istniejącym uzbrojeniem podziemnym oraz w miejscach zbliżeń, wykopy wykonywać ręcznie ze szczególną ostrożnością.

Zasypkę rurociągów wykonywać ręcznie z jednoczesnym mechanicznym zagęszczaniem gruntu, warstwami co 30 cm dla gruntu kat. III, aż do uzyskania wskaźnika zagęszczenia gruntu Wz=1,0 –oraz do uzyskania wskaźnika zagęszczenia gruntu Wz= 0,70 – 0,80 w terenie zielonym i nieużytkowym

Podczas wykonywania robót ziemnych należy szczególną uwagę zwrócić na przestrzeganie przepisów BHP. Wykopy o głębokości powyżej 1,2 m należy umacniać przez stosowanie deskowania zgodnie z BN-83/8836 - 02. Roboty wykonywać zgodnie z Warunkami technicznymi wykonania i odbioru robót budowlano - montażowych cz. II oraz Instrukcjami projektowania i montażu rur z PVC i PE.

UWAGA:

- *przy wykonywaniu kanalizacji zwracać szczególną uwagę na istniejące uzbrojenie terenu i przestrzegać zaleceń ustalonych w uzgodnieniach z właścicielami urządzeń podziemnych (uzgodnienia patrz mapa i załączniki),*

3.3. Podsypka pod rurociąg.

Zaprojektowane kanały należy posadowić bezpośrednio na wolnym od kamieni gruncie rodzimym przy nie naruszaniu w czasie wykonywania wykopów struktury gruntu rodzimego. Na odcinkach zalegania w poziomie kanałów gruntów kamienistych lub gliny zwałowej pod projektowane kanały należy wykonać podsypkę żwirowo – piaszczystą o gr. 0,15 m.

Ewentualne przewarstwienia z gruntów organicznych tj. warstwy torfowej i gliny w poziomie posadowienia przewodu należy wymienić na grunt piaszczysto – żwirowy. Takim samym gruntem należy zasypać rury do wys. 0,30 m ponad wierzch z jednoczesnym zagęszczeniem zasypki po obu stronach przewodu.

Prawidłowe zagęszczenie gruntu w strefie przewodowej i uzyskanie wstępnego naprężenia rur, warunkuje uzyskanie właściwej wytrzymałości.

W miejscach występowania wody gruntowej należy wykonać podłoże wzmocnione o gr. 0,20 m zagęszczone do 85 % wg Proctora z piasku średnioziarnistego, mieszanego, bez frakcji pylastych o wielkości ziaren do 20 mm.

3.4. Obsypka rurociągu.

Stopień zagęszczenia ze względu na stateczność przewodu zależny jest od warunków obciążenia:

- pod drogami:
  - wymagany stopień zagęszczenia dla obsypki wynosi 1,00.
- poza drogami:
  - dla przewodów o przykryciu do 4,0 m obsypka powinna być zagęszczona min. 85% ZMP (wg zmodyfikowanej metody Proctora)
  - mogą być stosowane wyższe stopnie zagęszczenia, np. ze względu na wymagania odnośnie konstrukcji drogi.

Obsypka powinna być zagęszczana warstwami o grubości 10—30 cm. Wysokość obsypki nad wierzchołkiem rury (po zagęszczeniu) po winna wynosić:

- co najmniej 15 cm dla ruro średnicy d_n<400 mm;
- co najmniej 30 cm dla ruro średnicy d_n>400 mm.

IV. Uwagi końcowe do robót ziemnych.

- Wykonać inwentaryzację geodezyjną wykonanych robót (przed zasypaniem).
- Przed przystąpieniem do robót powiadomić wszystkich użytkowników uzbrojenia pod ziemnego i właścicieli gruntów o terminie rozpoczęcia robót.
- Opracowanie niniejsze nie narusza w żadnym stopniu środowiska naturalnego, zieleni trwałej, istniejącego drzewostanu oraz systemu korzeniowego
- Prace instalacyjno – montażowe i odbiory wykonać zgodnie z „Warunkami technicznymi wykonania i odbioru robót montażowo – budowlanych”, oraz zgodnie z Rozporządzeniem Ministra Infrastruktury z dnia 12 kwietnia 2002 r. w sprawie warunków technicznych jakim powinny odpowiadać budynki i ich usytuowanie (Dz.U. Nr75 z 2002 r. Poz. 690).

PROJEKTANT	SPRAWDZAJĄCY
inż. PIOTR ŚWIĘCKI	inż. DAMIAN TRZEBIATOWSKI
upr. proj. nr WAM/0125/POOS/06	**upr. proj. nr WAM/0050/POOS/06**

Informacja dotycząca Planu Bezpieczeństwa i Ochrony Zdrowia

Obiekt: Kanalizacja deszczowa dla drogi do Sądu wraz z parkingami w Iławie

Adres: **Iława**,Dz. Nr 185/41, 185/54 obręb 10 miasto Iława

Inwestor: Gmina Miejska Iława, ul. Niepodległości 13, 14-200 Iława

Opracował: inż. PIOTR ŚWIĘCKI

Marzec 2015 r.

CZĘŚĆ OPISOWA.

do informacji dotyczącej bezpieczeństwa i ochrony zdrowia zgodnie z R.M.I. z dnia 23 czerwca 2003 r. - Dz. U. Nr 120, poz. 1126

Obiekt: Kanalizacja deszczowa dla drogi do Sądu wraz z parkingami w Iławie

Adres: **Iława**,Dz. Nr 185/41, 185/54 obręb 10 miasto Iława

Inwestor: Gmina Miejska Iława, ul. Niepodległości 13, 14-200 Iława

Opracował: inż. PIOTR ŚWIĘCKI

1. Zakres robót.

1.1. Budowa sieci kanalizacji deszczowej.
- wykopy
- układanie rur
- zasypanie
- roboty montażowe wpustów ulicznych.

1.2. Kolejność realizacji

- I etap - podłączenie projektowanych sieci do istniejących infrastruktury.
- II etap - budowa odcinków sieci kanalizacji deszczowej

2. Wykaz istniejących obiektów budowlanych

- kable energetyczne
- kable telekomunikacyjne i TV
- sieć wodociągowa
- sieć kanalizacji sanitarnej
- sieć i przyłącza gazowe

3. Elementy zagospodarowania stwarzające zagrożenie bezpieczeństwa i zdrowia ludzi.

- drogi

kable i sieci podziemne

4. Zagrożenia podczas realizacji

4.1. Roboty sieciowe

- skala; 20 pracowników, samochód ciężarowy, koparka, wibromłoty, wiertnica.
- rodzaj; praca pracowników i sprzętu w wykopach do głębokości 3,00 m
  - głębokie wykopy
  - układanie rur i kształtek
  - zasypanie i ubijanie
- miejsce Prabuty ulica Barczewskiego, Jagotty, Krótka i Kopernika
- czas; 30 dni roboczych

5. Sposób instruktażu pracowników

- szkolenie na stanowisko pracy
- wykazanie ryzyka ; praca w obrębie czynnej drogi
  głębokie wykopy
  układanie rur
  zasypanie i ubijanie wykopów
- omówienie sprzętu i środków bezpieczeństwa; wibromłoty, koparki oraz zabezpieczenie głębokich wykopów.
- omówienie; instrukcji p.poż., pierwszej pomocy, telefony alarmowe
- działania w przypadku uszkodzenia sieci; elektrycznej, wodnej,

6. Środki techniczne i organizacyjne zapobiegające niebezpieczeństwom

- sprawdzenie aktualności szkoleń, uprawnień i badań pracowników
- sprawdzenie dokumentów eksploatacyjnych maszyn i urządzeń
- sprawdzenie atestów materiałów
- wykonanie szalunków i zabezpieczenie głębokich wykopów.
- ustawienie oznakowania zgodnie z „projektem czasowej organizacji ruchu"
- wyznaczenie i ogrodzenie stref roboczych
- codzienne sprawdzanie prawidłowości ogrodzenia, oznakowania i stanu szalunków przy wykopach
- używanie sprzętu i odzieży ochrony osobistej
- wskazanie i odszukanie urządzeń infrastruktury podziemnej
- montaż rur osłonowych i zabezpieczeń na instalacji podziemnej
- zawiadomienie wszystkich użytkowników infrastruktury podziemnej i nadziemnej
- wyznaczenie; miejsca ustawienia barakowozów
  dróg wjazdowych i wyjazdowych na budowie
- zapewnienie koniecznej ilości sprzętu p.poż. na poszczególnych stanowiskach i magazynach
- zorganizowanie ochrony maszyn i sprzętu oraz prowadzonych robót
- zapewnienie dostępu do telefonu w ciągu całej doby
- ustawienie tablicy informacyjnej budowy

7. W/w zalecenia dotyczą generalnego wykonawcy, podwykonawców, sprzętu najemnego

8. Informację opracowano na podstawie

- projektu budowlanego sieci wodociągowej wraz z przyłączami,
- Dz. U. Nr 120 poz. 1126 z dnia 23 czerwca 2003 r.
- Rozporządzenie z dn. 6 lutego bezpieczeństwa -Centralny Instytut Ochrony Pracy – Państwowy Instytut Badawczy.

PROJEKTANT
inż. PIOTR ŚWIĘCKI
upr. proj. nr WAM/0125/POOS/06

OPIS ZAGOSPODAROWANIA TERENU

I. OPIS TECHNICZNY

1. PODSTAWA OPRACOWANIA

1. wizja lokalna z dokonaniem niezbędnych pomiarów inwentaryzacyjnych,
2. uzgodnienia z Inwestorem,
3. mapa do celów projektowych opracowana przez zakład Usług Geodezyjnych
4. aktualne przepisy i normatywy projektowania,
5. Rozporządzenie Ministra Infrastruktury z dnia 2 września 2004r w sprawie szczegółowego zakresu i formy dokumentacji projektowej, specyfikacji technicznej wykonania i odbioru robót budowlanych oraz programu funkcjonalno-użytkowego (Dz U. Nr 202 poz.2072 ze zmianami).
6. Ustawa Prawo Budowlane z dnia 7 lipca 1994r.

2. DANE OGÓLNE.

2.1. Adres obiektu: **Iława**,Dz. Nr 185/41, 185/54 obręb 10 miasto Iława
2.2. Inwestor: Gmina Miejska Iława, ul. Niepodległości 13, 14-200 Iława
2.3. Jednostka projektowania: **„ D A N – T O R ”** s p ó ł k a z o.o.*14 - 200 Iława ul. Kopernika 4c / 22*

3. PRZEDMIOT I ZAKRES OPRACOWANIA

Przedmiotem opracowania jest projekt zagospodarowania terenu “budowa kanalizacji deszczowej dla drogi do Sądu wraz z parkingami w Iławie”.

Zasięgiem projektowanej sieci kanalizacji opadowej objęto istniejące tereny zabudowy i drogi do Sądu wraz z parkingami w miejscowości Iława.

Zakres projektu obejmuje uzbrojenie terenu sieć kanalizacji deszczowej pracującą w systemie kanalizacji grawitacyjnej.

Projektowaną siecią kanalizacyjną odprowadzane będą wody opadowe, które będą oczyszczone w dalszej części istniejącej kanalizacji deszczowej.

Granice obejmują teren na którym będą wykonywane prace budowlane związane z uzbrojeniem terenu w projektowaną sieć kanalizacyjną.

4. ISTNIEJACY STAN ZAGOSPODAROWANIA TERENU

Przedmiotowa inwestycja położona jest w msc. Iława

Na przewidywanym do zagospodarowania terenie istnieją elementy trwałego zainwestowania**:**

a) budynki zlokalizowane w obszarze drogi ,
b) ogrodzenia posesji o charakterze trwałym,
c) istniejące uzbrojenie terenu:
- sieć wodociągowa
- kanalizacja istniejąca
- linie energetyczne napowietrzne i kablowe NN, SN, WN
- linie napowietrzne i kablowe teletechniczne
- sieć/przyłącze gazowe

5. PROJEKTOWANE ZAGOSPODAROWANIE TERENU

Sieć kanalizacji deszczowej oraz program zagospodarowania zostały uzgodnione z inwestorem.

Teren objęty projektowaną inwestycją w granicach wyznaczonych przez wypis i wyrys z miejscowego planu zagospodarowania na którym będą wykonywane prace związane z budową sieci kanalizacji składa się z:

a) terenu zagospodarowanego:
- istniejąca zabudowa
- obsługa komunikacyjna terenu (drogi)

b) terenu niezagospodarowanego
- brak.

Ustalenia realizacyjne Planu dotyczące rozbudowy istniejącego systemu kanalizacji deszczowej dla drogi do Sądu wraz z parkingami w Iławie

Z uwagi na warunki lokalne jak topografię, zagospodarowanie terenu oraz nawiązanie do

istniejącej sieci kanalizacji deszczowej, przyjęto grawitacyjny system kanalizacji deszczowej odprowadzony do istniejącej kanalizacji deszczowej.

Zbieranie wód opadowych poprzez wpusty odbywać się będzie grawitacyjnie do projektowanych studni ustawionych w terenach zielonych,parkingach bądź w pasie drogi.

Po trasie przykanalików grawitacyjnych i na załamaniach tras sieci, zostaną rozmieszczone typowe studzienki rewizyjne ø1,2m z kręgów betonowych – służące do obsługi i konserwacji sieci i do podłączeń wpustów drogowych. Z ustaleń Planu wynika, że:

- teren inwestycji nie podlega ochronie prawnej w aspekcie przepisów ustawy o ochronie zabytków i opiece nad zabytkami
- leży poza obszarem terenów chronionych
- teren inwestycji nie wymaga uzyskania zgody na zmianę przeznaczenia gruntów rolnych na cele nierolnicze i nieleśne.

6 ZESTAWIENIE DŁUGOŚCI I ILOŚCI W GRANICACH OPRACOWANIA.

– Kanalizacja grawitacyjna PVC	Ø 200 mm	Lks =	101,00 m
– Kanalizacja grawitacyjna PVC	Ø 160 mm	Lks =	73,50 m
– studnie betonowe osadnikowe Ø1200 – ilość 7 oasdnikowe			

7. UWAGI KOŃCOWE.

- **Rejestr Zabytków i ochrona na podstawie ustaleń Miejscowego Planu Zagospodarowania Terenu:**
  Teren objęty opracowaniem niejest wpisany do rejestru zabytków i niepodlega ochronie na podstawie ustaleń miejscowego planu zagospodarowania terenu.
- **Wpływy eksploatacji góniczej:**
  Teren projektowany nie znajduje się w granicach wpływów eksploatacji górniczej.
- **Oddziaływanie na środowisko:**
  Przedsięwzięcie objęte niniejszym opracowaniem nie wymaga opracowania raportu o oddziaływaniu na środowisko i nie podlega konieczności wydania decyzji o środowiskowych uwarunkowaniach zgody na jego realizację.
- **Warunki wynikające z przepisów szczegółowych:**
  Projekt spełnia obowiązujące przepisy prawa budowlanego i warunki jakie powinna spełniać projektowana kanalizacja deszczowa.

Opracował: *inż. Piotr Święcki*

STAROSTWO POWIATOWE w Iławie
Powiatowy Ośrodek Dokumentacji
Geodezyjnej i Kartograficznej
14-200 Iława, ul. Gen. Wł. Andersa 2a
tel. 89 649 07 00; fax 89 649 66 00

Stwierdzam zgodność z oryginałem
Starostwo Powiatowe w Iławie
2015-03-12 ....
data podpis
Z up. STAROSTY
Oksana Dobrowolska
SPECJALISTA
w Powiatowym Ośrodku Dokumentacji
Geodezyjnej i Kartograficznej

Znak spr. WGN.6630.43.2015

Protokół

sporządzony w dniu 10.03.2015 r. z narady koordynacyjnej przeprowadzonej na posiedzeniu zainteresowanych podmiotów w Powiatowym Ośrodku Dokumentacji Geodezyjnej i Kartograficznej Starostwa Powiatowego w Iławie.

Przedmiot narady: Sieć kanalizacji deszczowej, energetyczna (oświetlenie zewnętrzne).

Adres inwestycji: Miasto Iława, ul. Sobieskiego / Kopernika, obr.10, dz.: 185/41, 185/54.

Dane wnioskodawcy:

- Imię i Nazwisko (Firma): „DAN-TOR" Spółka z o.o.
- Adres: ul. Kopernika 4c/22, 14-200 Iława.

Lp.	Podmiot zarządzający siecią uzbrojenia terenu	Osoba reprezentująca	Stanowisko uczestników narady	Podpisy uczestników narady
1	ENERGA-OPERATOR S.A. Oddział w Olsztynie Rejon Dystrybucji w Ostródzie	Ireneusz Rzepka	Nie uzgodniono. Studzienki ściekowe ustawione na kablu energetycznym. Poprawić i uzgodnić w Rejonie Dystrybucji w Ostródzie.	Specjalista ds. Dokumentacji Energetycznej Ireneusz Rzepka [podpis]
2	Polska Spółka Gazownictwa Sp. z o.o. Oddział w Gdańsku, Zakład w Olsztynie, Punkt Dystrybucji Iława	Jerzy Pęcia	Uzgodniono.	[podpis]
3	Energetyka Cieplna Sp. z o.o.			
4	Orange Polska S.A.			

5	Urząd Miasta Iława	JAROSŁAW PRUCHNIEWSKI	UZGODNIONO W ZAKRESIE SIECI KANALIZACJI DESZCZOWEJ I OŚWIETLENIA – BĘDĄCEGO WŁASNOŚCIĄ GMINY MIEJSKIEJ IŁAWA	PRUCHNIEWSKI 10.03.2015
6	WINDPROJEKT Sp. z o.o. S.K.A. Oddział w Inowrocławiu			
7	Iławskie Wodociągi Sp. z o.o.			
8	Iławskie Wodociągi Sp. z o.o. – kanalizacja sanitarna			
9	Ivendo Bartosz Kućmin			
10	Multimedia Polska S.A.			
11	Polkomtel Sp. z o.o.			

Stwierdzam zgodność z oryginałem
Starostwo Powiatowe w Iławie
2015-03-12
data podpis
Z up. STAROSTY
Oksana Dobrowolska
SPECJALISTA
w Powiatowym Ośrodku Dokumentacji Geodezyjnej i Kartograficznej

W naradzie koordynacyjnej, mimo zawiadomienia **nie stawili się** przedstawiciele następujących podmiotów:

- Iławskie Wodociągi Spółka z o.o.
- Iławskie Wodociągi Spółka z o.o. – kanalizacja sanitarna
- Energetyka Cieplna Spółka z o.o.

- ~~Polska Spółka Gazownictwa sp. z o. o. Oddział w Gdańsku, Zakład w Olsztynie, Rejon Dystrybucji Iława~~
- ~~ENERGA –OPERATOR Oddział w Olsztynie Rejon Dystrybucji w Ostródzie~~
- ~~Urząd Miasta Iławy~~
- ENERGA Oświetlenie sp. z o.o.
- Orange Polska S.A.
- WINDPROJEKT sp. z o.o. S.K.A.
- Ivendo Bartosz Kućmin

Stwierdzam zgodność z oryginałem
Starostwo Powiatowe w Iławie
2015-03-12
data podpis
Z up. STAROSTY
Oksana Dobrowolska
SPECJALISTA
w Powiatowym Ośrodku Dokumentacji Geodezyjnej i Kartograficznej

Uwagi przewodniczącego narady koordynacyjnej:

Przebiegu projektowanych sieci nie wniesiono do mapy zasadniczej powiatu stanowisko uczestników narady koordynacyjnej w/w to jednomyślne i pozytywne.

Z up. STAROSTY
Oksana Dobrowolska
SPECJALISTA
w Powiatowym Ośrodku Dokumentacji Geodezyjnej i Kartograficznej

Imię i nazwisko oraz stanowisko służbowe przewodniczącego narady koordynacyjnej.

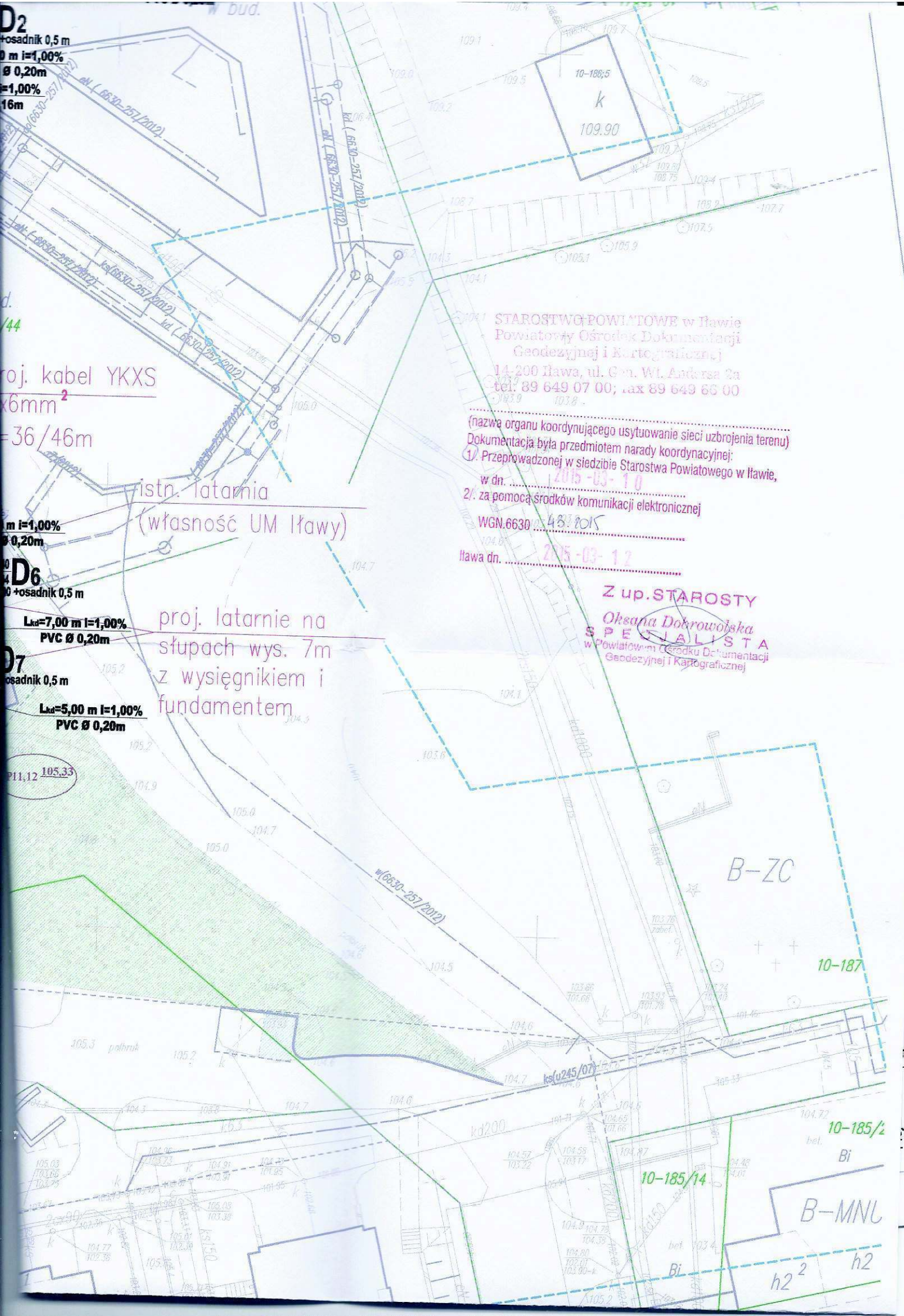

STAROSTWO POWIATOWE w Iławie
Powiatowy Ośrodek Dokumentacji
Geodezyjnej i Kartograficznej
14-200 Iława, ul. Gen. Wł. Andersa 2a
tel. 89 649 07 00; fax 89 649 66 00

(nazwa organu koordynującego usytuowanie sieci uzbrojenia terenu)
Dokumentacja była przedmiotem narady koordynacyjnej:
1/. Przeprowadzonej w siedzibie Starostwa Powiatowego w Iławie,
w dn. 2015-03-10
2/. za pomocą środków komunikacji elektronicznej
WGN.6630 43.2015
Iława dn. 2015-03-12

Z up. STAROSTY
Oksana Dobrowolska
SPECJALISTA
w Powiatowym Ośrodku Dokumentacji
Geodezyjnej i Kartograficznej

mgr inż. Rafał Liedtke WAM / 0174 / PWOD

Urząd Miasta Iławy

14-200 Iława, ul. Niepodległości 13
tel. 89 649 01 01, fax. 89 649 26 31
NIP:744-000-30-93 REGON 000524370
e-mail: um@umilawa.pl www.ilawa.pl BIP: www.bip.umilawa.pl

Iława, dnia 19.02.2015 r.

Nasz znak: BU.7012.1.6.2015

„DAN-TOR" spółka z o.o.
ul. Kopernika 4c/22
14-200 Iława

Urząd Miasta Iławy podaje niżej wymienione warunki techniczne na odprowadzenie wód opadowych z projektowanej drogi do sądu wraz z parkingami przy ul. Kopernika w Iławie, dz. nr 185/54 w obrębie 10:

1. Wody opadowe odprowadzić do układu miejskiej sieci deszczowej KD 300-istn. do studni o rzędnych 106,25/103,43 zlokalizowanej w drodze wewnętrznej (dz. nr 10-185/54).
2. Włączenie do istniejącej studni należy wykonać przy użyciu kształtki przejściowej producenta rur z wewnętrzną uszczelką, zachowując elastyczność uszczelnienia na styku betonowej ściany studni i rury. Otwór należy wykonać wiertnicą. Zabronione jest wykuwanie otworu w studniach rewizyjnych
3. Materiały do budowy kanalizacji deszczowej:
   3.1. Do budowy rurociągów należy stosować materiały posiadające atesty dopuszczenia do stosowania w kanalizacji deszczowej z wymaganymi właściwościami wytrzymałościowymi i odpornością na ścieranie. Przykanaliki od wpustów deszczowych w jezdni winny być wykonane z PCV.
   3.2. Studnie rewizyjne o konstrukcji żelbetowej (z kręgów) z 0,50 m osadnikiem o minimalnej średnicy komory roboczej 1200 mm, bez zwężek i kominów włazowych. Po uzgodnieniu dopuszcza się zastosowanie studni o mniejszych średnicach i z innych materiałów. Komory robocze studni rewizyjnych winny być wykonane z betonu klasy B45 łączonych pomiędzy sobą i elementem dna za pomocą odpowiednich uszczelek. Płyta pokrywowa prefabrykowana, wykonana z żelbetu o średnicy większej od zewnętrznej średnicy kręgów, z otworem włazowym o średnicy 600 mm, osadzona na pierścieniu odciążającym (dla studni zlokalizowanych w jezdniach i parkingach - klasy D400). Włazy wykonać z zawiasem, ryglowane lub zatrzaskowe bez możliwości wyjęcia korpusu, bez uszczelek wygłuszających, z żeliwa szarego z pokrywą z wypełnieniem betonowym bez wentylacji.
   3.3. Wpusty deszczowe należy montować na betonowych, prefabrykowanych studzienkach ściekowych o średnicy 500 mm z betonu klasy B45. Studzienki ściekowe z osadnikiem o głębokości 700 mm. Zaleca się stosowanie dolnej części studzienek jako monolitycznej. Stosować wpusty uliczne z uchylnym zatrzaskowym rusztem z ryglem wykonane z żeliwa szarego o min wymiarze 400×600 mm bez uszczelek. Skrzynka żeliwna klasy D400 powinna opierać się na pierścieniu odciążającym.
4. Projekt wykonawczy odprowadzenia wód deszczowych, przed oddaniem na naradę koordynacyjną w Starostwie Powiatowym w Iławie, uzgodnić pod względem technicznym w Wydziale Bieżącego Utrzymania niniejszego urzędu. Jedna kopia projektu dla Urzędu Miasta. Do projektu załączyć warunki wydane przez Urząd Miasta Iławy.
5. Ważność warunków technicznych do 19.02.2016 r.
6. Dokonać odbioru technicznego włączenia do sieci kanalizacji deszczowej przez Wydział Bieżącego Utrzymania niniejszego urzędu. Przed odbiorem należy przedłożyć do ww. wydziału dokumentację powykonawczą zgodną z wymogami ustawy Prawo budowlane.

BURMISTRZ
MIASTA IŁAWY
Adam Żyliński

Załącznik:
Mapa sytuacyjno-wysokościowa
z zaznaczonym miejscem usytuowania studni.

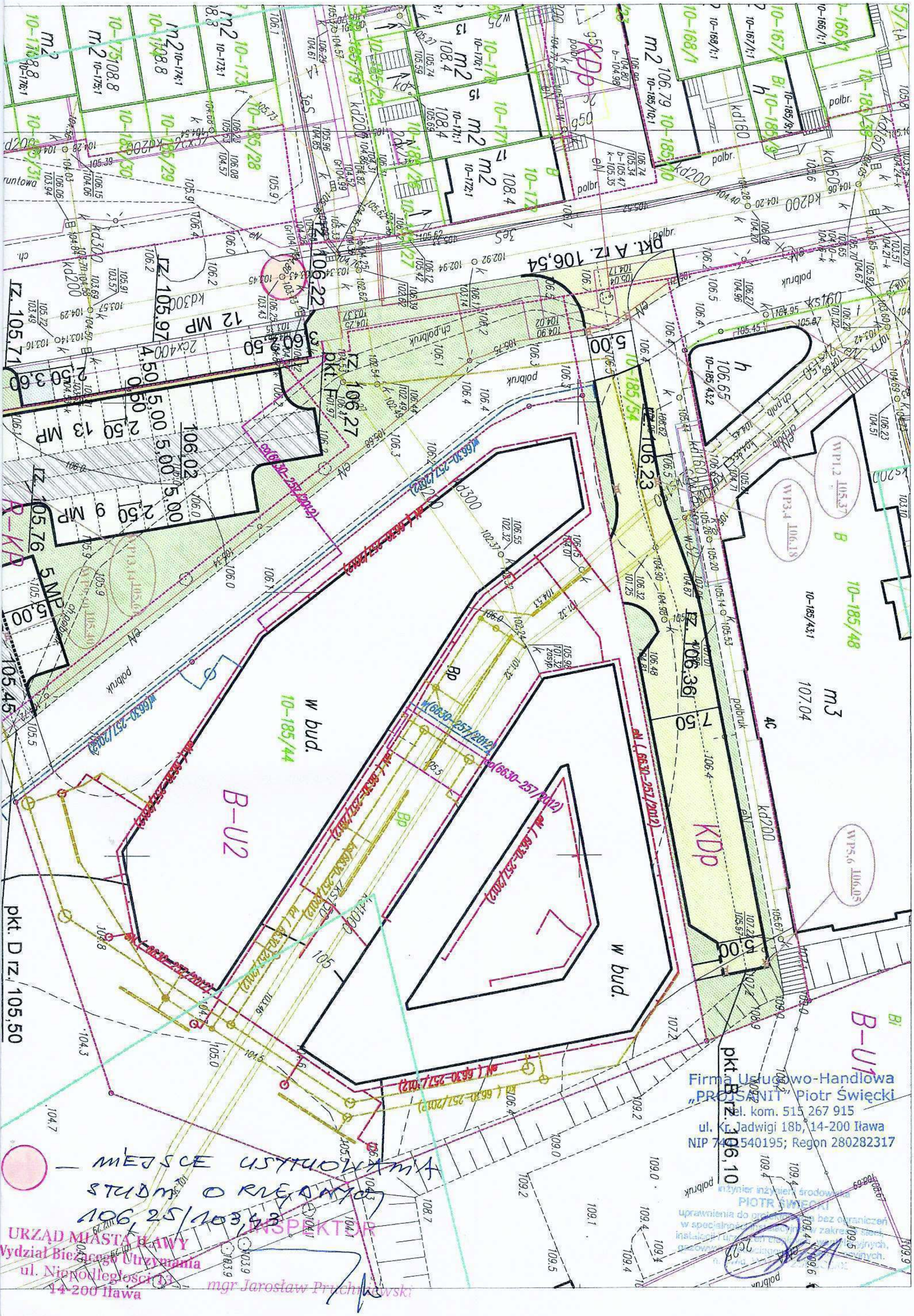

— MIEJSCE USYTUOWANIA STUDNI O RZĘDNYCH 106,25/103,43

Firma Usługowo-Handlowa „PRO-SANIT" Piotr Święcki
tel. kom. 515 267 915
ul. Kr. Jadwigi 18b, 14-200 Iława
NIP 74[illegible]540195; Regon 280282317

inżynier inżynierii środowiska
PIOTR ŚWIĘCKI

URZĄD MIASTA IŁAWY
Wydział Bieżącego Utrzymania
ul. Niepodległości 13
14-200 Iława

INSPEKTOR
mgr Jarosław Pruchniewski

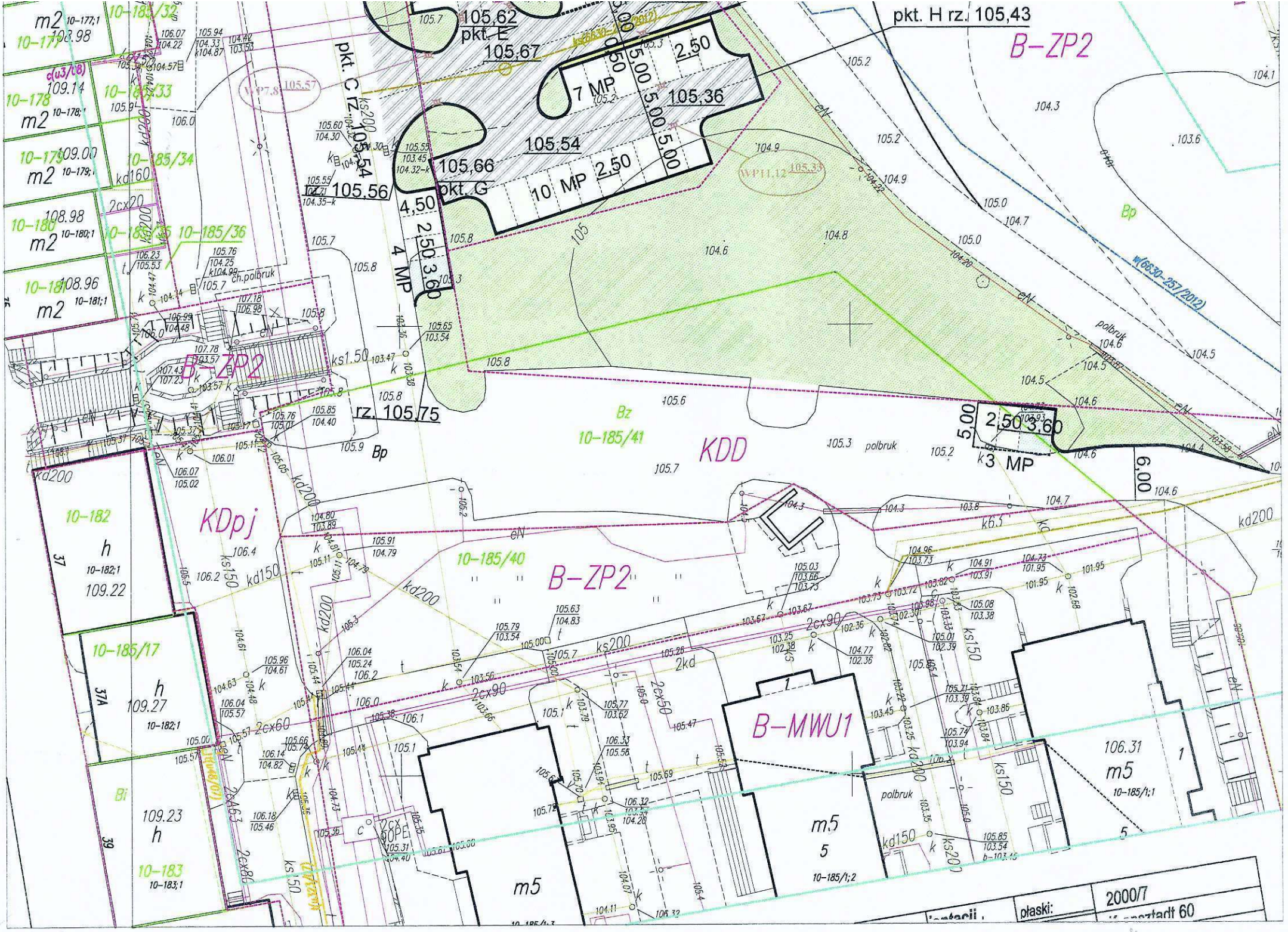
pkt. H rz. 105,43
B-ZP2
105,62
pkt. E
105,67
pkt. C rz. 105,54
105,56
105,54
105,66
pkt. G
105,36
7 MP
10 MP
4 MP
3 MP
2,50
4,50
3,60
5,00
6,00
rz. 105,75
KDD
KDpj
B-MWU1
10-185/41
10-185/40
10-185/32
10-185/33
10-185/34
10-185/35
10-185/36
10-185/17
10-182
10-183
m2
m5
Bp
Bz
Bi
polbruk
ch.polbruk
w(6630-257/2012)
płaski:
2000/7

Urząd Miasta Iławy

14-200 Iława, ul. Niepodległości 13
tel. 89 649 01 01, fax. 89 649 26 31
NIP:744-000-30-93 REGON 000524370
e-mail: um@umilawa.pl www.ilawa.pl BIP: www.bip.umilawa.pl

Iława, dnia 26.03.2015 r.

Nasz znak: BU.7012.1.6.2015

„DAN-TOR" spółka z o.o.

ul. Kopernika 4c/22

14-200 Iława

W związku z pismem z dnia 12.03.2015 r. (data wpływu do urzędu 13.03.2015 r.) Urząd Miasta Iławy zmienia warunki techniczne BU.7012.1.6.2015 z dnia 19.02.2015 r. na odprowadzenie wód opadowych z projektowanej drogi do sądu wraz z parkingami przy ul. Kopernika w Iławie, dz. nr 185/54 w obrębie 10:

1. Zmienia się pkt. 1 w treści:
   „1. Wody opadowe odprowadzić do układu miejskiej sieci deszczowej KD 300-istn. do studni o rzędnych 105,91/103,57, KD 1000-istn. do studni o rzędnych 106,32/101,25 oraz do nowoprojektowanej sieci kanalizacji deszczowej realizowanej w ramach inwestycji budowy sądu pomiędzy studniami o rzędnych 106,47/101,97-106,44/102,49, a 106,32/101,25 – zaznaczonej na mapie jako D_3 zlokalizowanych na dz. nr 10-185/54.".
2. Pkt. 2 - 6 pozostają bez zmian.

z up. Burmistrza
I ZASTĘPCA BURMISTRZA
Mariola Zdrojewska

Załącznik:
Mapa sytuacyjno-wysokościowa 1:500
z zaznaczonymi miejscami usytuowania studni.

PROJEKT ZAGOSPODAROWANIA TERENU
„Budowa drogi do sądu wraz z parkingami w Iławie"
SKALA 1:500
RYS. 1

	LEGENDA
	Projektowana jezdnia z kostki betonowej
	Projektowane miejsca postojowe o szerokości 2,50 m z kostki betonowej
	Projektowane miejsca postojowe dla niepełnosprawnych o szer. 3,60 m z kostki bet.
	Projektowana ciągi piesze z kostki betonowej
	Projektowana zieleń
	Projektowane krawężniki betonowe 15x30 cm + 8 cm
	Projektowane krawężniki betonowe 15x22 cm + 3 cm
	Projektowane obrzeża betonowe 8x30 cm + 2 cm
	Projektowane wpusty uliczne śr. 500 mm
	Projektowane kanalizacja deszczowa, wraz z studniami rewizyjnymi
	Projektowane oświetlenie wraz z kablem
	Projektowane brarierki

UKŁAD ARKUSZY

ARKUSZ 1

Mapa cyfrowa zgodna z mapą do celów projektowych przyjętą do zasobów powiatowego ośrodka dokumentacji geodezyjno - kartograficznej w Iławie

Za zgodność z oryginałem: .....

DAN-TOR IŁAWA

"DAN-TOR" spółka z o.o.
ul. Kopernika 4c/22, 14-200 Iława
tel. 793 123 153, e mail dan-ilawa@wp.pl

Rysunek	Projekt zagospodarowania terenu	Rys 2.0.
Zadanie	„Budowa drogi do sądu wraz z parkingami w Iławie"	
Inwestor	Gmina Miejska Iława ul. Niepodległości 13, 14-200 Iława	30.03.2015 r.
Wykonawca	"DAN-TOR", ul. M. Kopernika 4c/22, 14-200 Iława	Skala: 1:500
Projektant	inż. Grzegorz Drzycimski 191 / 81 / OL uprawnienia bez ograniczeń w specjalności drogowej	

uprawnienia budowlane do projektowania i kierowania robotami budowlanymi w specjalności konstrukcyjno-inżynieryjnej w zakresie dróg i nawierzchni lotniskowych Nr ewid. 191/81/OL rzeczoznawca ds. drogownictwa projektowanie wykonawstwo RZE/X/054/06

MIEJSCE CZYTELNIA STUDNI

URZĄD MIASTA IŁAWY
Wydział Bieżącego Utrzymania
ul. Niepodległości 13
14-200 Iława

INSPEKTOR
mgr Jarosław Pruchnie

26.03.2015

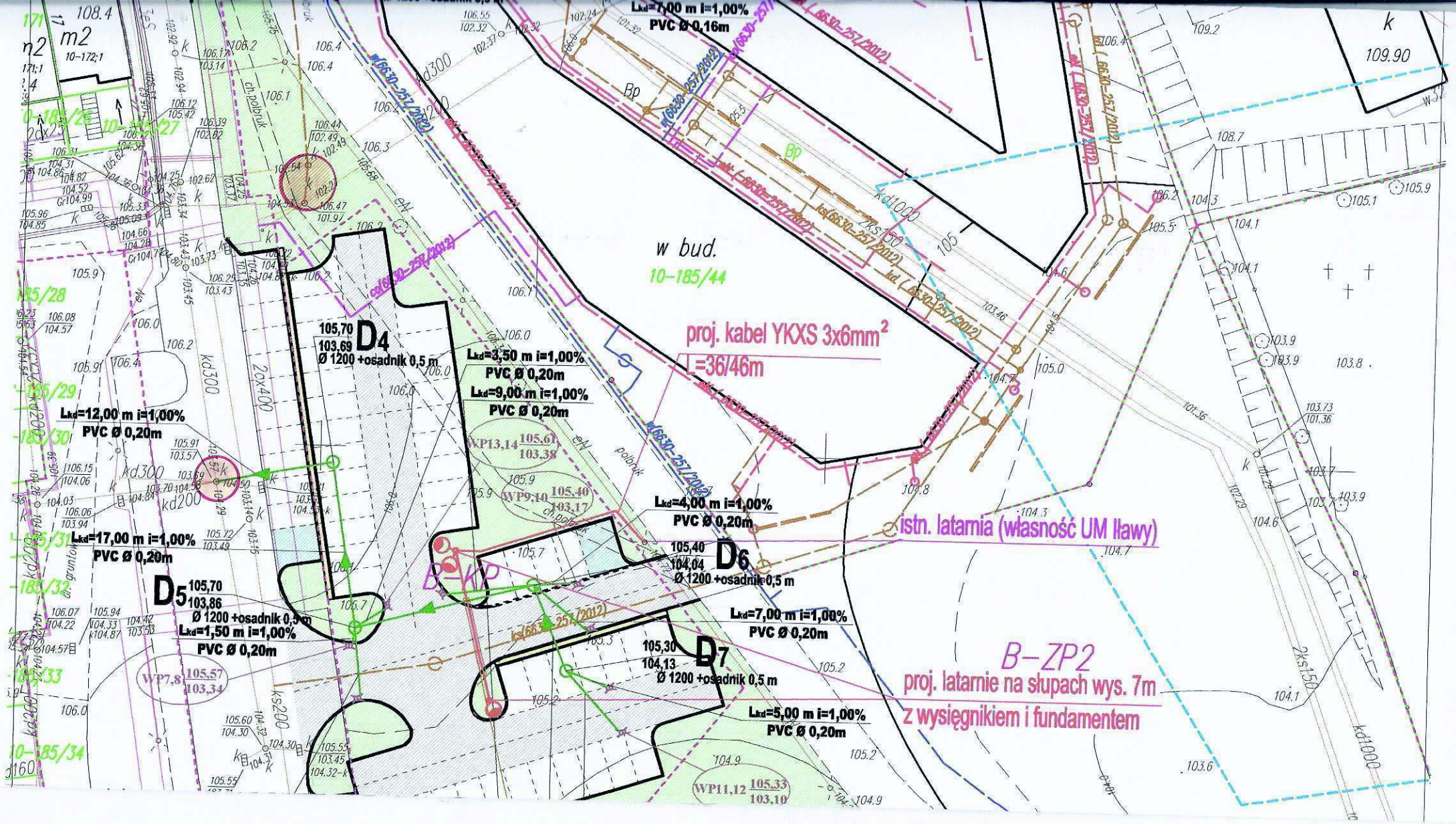
w bud.
10-185/44
proj. kabel YKXS 3x6mm²
L=36/46m
istn. latarnia (własność UM Iławy)
B-ZP2
proj. latarnie na słupach wys. 7m
z wysięgnikiem i fundamentem
D4
105,70
103,69
Ø 1200 +osadnik 0,5 m
Lkd=3,50 m i=1,00%
PVC Ø 0,20m
Lkd=9,00 m i=1,00%
PVC Ø 0,20m
Lkd=12,00 m i=1,00%
PVC Ø 0,20m
D5
105,70
103,86
Ø 1200 +osadnik 0,5 m
Lkd=1,50 m i=1,00%
PVC Ø 0,20m
Lkd=17,00 m i=1,00%
PVC Ø 0,20m
D6
105,40
104,04
Ø 1200 +osadnik 0,5 m
Lkd=4,00 m i=1,00%
PVC Ø 0,20m
Lkd=7,00 m i=1,00%
PVC Ø 0,20m
D7
105,30
104,13
Ø 1200 +osadnik 0,5 m
Lkd=5,00 m i=1,00%
PVC Ø 0,20m
Lkd=7,00 m i=1,00%
PVC Ø 0,16m
WP13,14 105,61 103,38
WP9,10 105,40 103,17
WP7,8 105,57 103,34
WP11,12 105,33 103,10
10-185/28
10-185/29
10-185/30
10-185/31
10-185/32
10-185/33
10-185/34
10-185/27

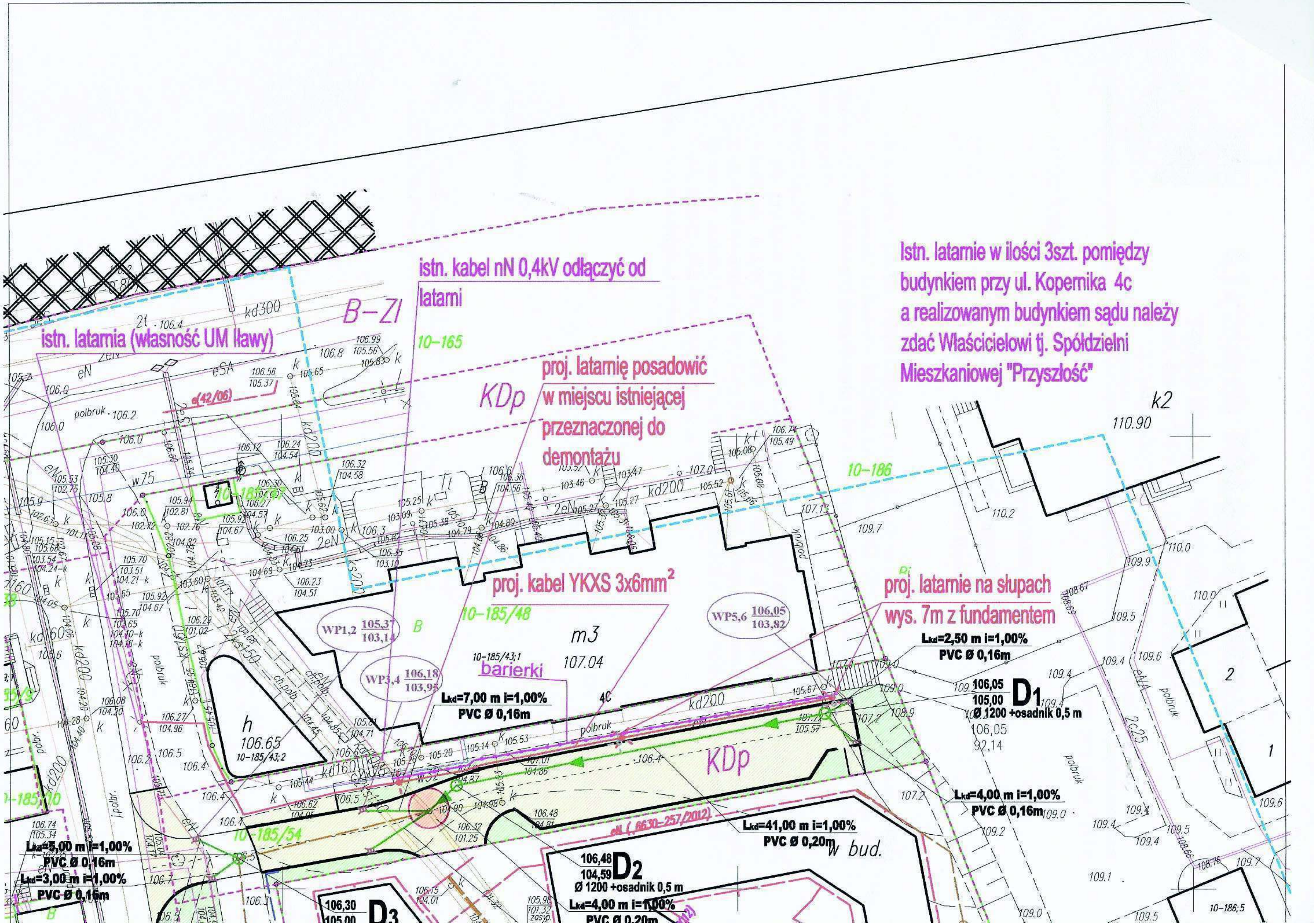
Istn. latarnie w ilości 3szt. pomiędzy budynkiem przy ul. Kopernika 4c a realizowanym budynkiem sądu należy zdać Właścicielowi tj. Spółdzielni Mieszkaniowej "Przyszłość"
istn. kabel nN 0,4kV odłączyć od latarni
istn. latarnia (własność UM Iławy)
proj. latarnię posadowić w miejscu istniejącej przeznaczonej do demontażu
proj. kabel YKXS 3x6mm²
proj. latarnie na słupach wys. 7m z fundamentem
B–ZI
KDp
10–165
10–186
10–185/48
10–185/54
m3
107.04
h
106.65
k2
110.90
barierki
polbruk
WP1,2 105,37 / 103,14
WP3,4 106,18 / 103,95
WP5,6 106,05 / 103,82
Lkd=7,00 m i=1,00% PVC Ø 0,16m
Lkd=2,50 m i=1,00% PVC Ø 0,16m
106,05 / 105,00 D1 Ø 1200 +osadnik 0,5 m
Lkd=4,00 m i=1,00% PVC Ø 0,16m
Lkd=41,00 m i=1,00% PVC Ø 0,20m
106,48 / 104,59 D2 Ø 1200 +osadnik 0,5 m
Lkd=4,00 m i=1,00% PVC Ø 0,20m
106,30 / 105,00 D3
Lkd=5,00 m i=1,00% PVC Ø 0,16m
Lkd=3,00 m i=1,00% PVC Ø 0,16m
w bud.
eN (6630-257/2012)
e(42/06)

Urząd Miasta Iławy

14-200 Iława, ul. Niepodległości 13
tel. 89 649 01 01, fax. 89 649 26 31
NIP:744-000-30-93 REGON 000524370
e-mail: um@umilawa.pl www.ilawa.pl BIP: www.bip.umilawa.pl

Iława, dnia 31.03.2015 r.

Nasz znak: BU.7012.1.6.2015

„DAN-TOR" spółka z o.o.
ul. Kopernika 4c/22
14-200 Iława

Urząd Miasta Iławy uzgadnia projekt budowlany na odprowadzenie wód opadowych z projektowanej drogi do sądu wraz z parkingami przy ul. Kopernika w Iławie, dz. nr 185/41, 185/54 w obrębie 10, bez uwag.

z up. Burmistrza
I ZASTĘPCA BURMISTRZA
Mariola Zdrojewska

Załącznik:
Projekt budowlany

IŁAWSKIE WODOCIĄGI Spółka z o.o.

14-202 Iława, ul. Wodna 2, tel./fax (89) 648 51 23

ISO 9001:2008

DZIAŁ SIECI KANALIZACYJNEJ
14-200 Iława, Al. Jana Pawła II 9
tel. (89) 648 23 25

DZIAŁ SIECI WODOCIĄGOWEJ
14-202 Iława, ul. Wodna 2
tel. (89) 644 94 81
(89) 644 94 82

OCZYSZCZALNIA ŚCIEKÓW
14-200 Dziarny, k. Iławy
tel. (89) 648 51 33

e-mail:
wodociagi@poczta.onet.pl
www.ilawskiewodociagi.pl

ISO 9001

PCA Polskie Centrum Akredytacji – Certyfikacja Systemów Zarządzania
AC 014
QMS

Iława, dn. 16.03.2015 r.

Zakład Usług „DAN-TOR"
Spółka z o.o.
ul. Kopernika 4c/22
14-200 Iława

UZGODNIENIE

Dotyczy: budowa drogi do sądu wraz z parkingami w Iławie przy ul. Sobieskiego i ul. Kopernika dz. nr 10-185/41, 185/54.

Elementy projektowane: jezdnia z kostki betonowej, miejsca postojowe z kostki betonowej, chodnik z kostki betonowej, kanalizacja deszczowa podłączona do miejskiej sieci deszczowej, oświetlenie podłączone do istniejącej sieci.

Uzgodniono projekt drogowy z uwagami:

- na rozpatrywanym terenie brak miejskiej sieci wodociągowej;
- istniejące studnie kanalizacji sanitarnej na budowanym przyłączu od sądu wyregulować do powierzchni projektowanego terenu;
- jeżeli istniejące włazy są o niższej nośności niż D40, zamienić na włazy typu D40 bez zamków, całe żeliwne;
- obowiązkowy odbiór przez Iławskie Wodociągi Sp. z o.o wyregulowanych studni kanalizacji sanitarnej;
- podłączenie wpustów WP3 i WP4 do studni Dist wykonać ze szczególną ostrożnością – skrzyżowanie z rurociągiem ciśnieniowym ks 2 x Ø150.

SPECJALISTA
DS. TECHNICZNYCH I INFORMATYKI
mgr inż. Piotr Detyna

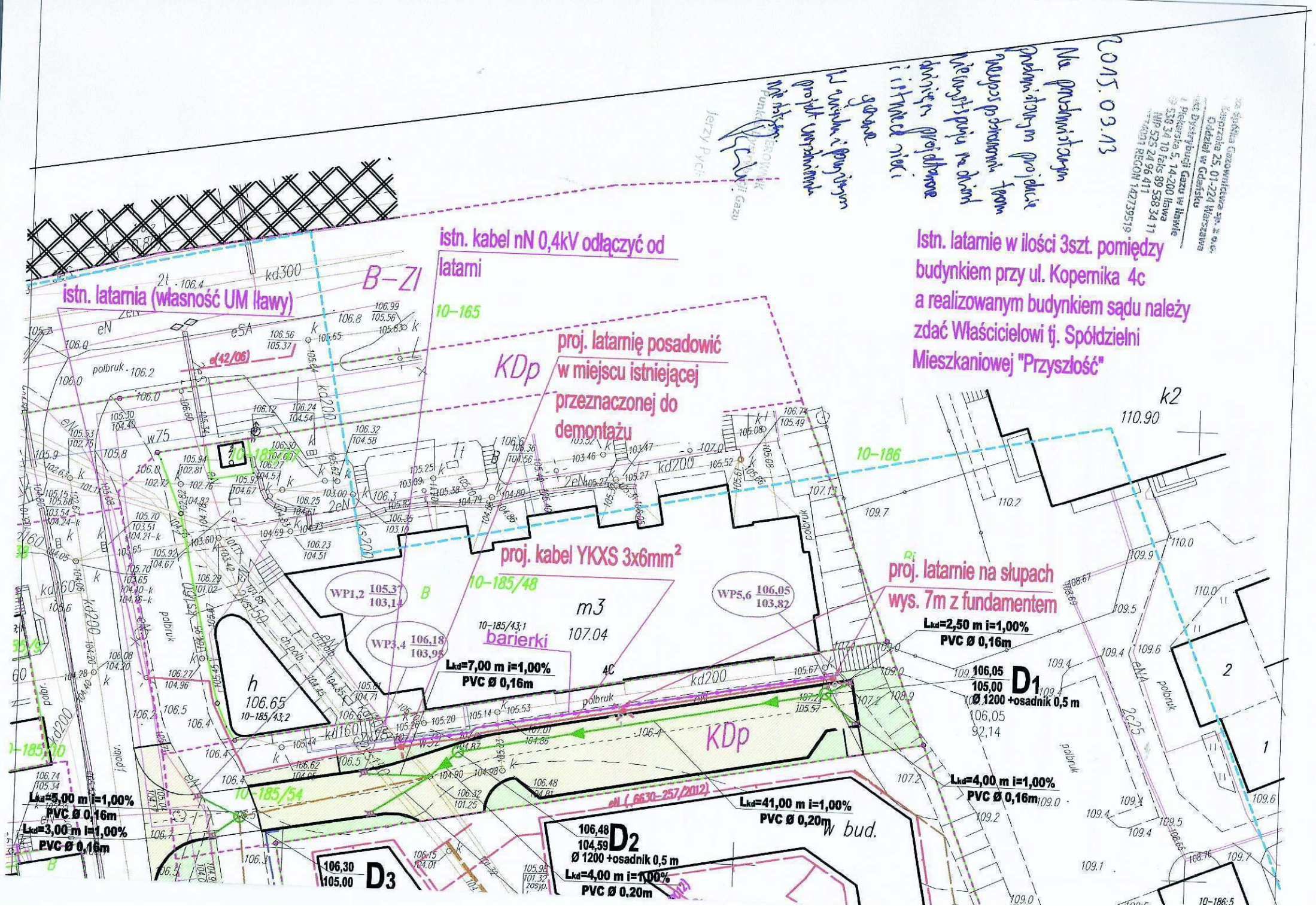

istn. latarnia (własność UM Iławy)
istn. kabel nN 0,4kV odłączyć od latarni
proj. latarnię posadowić w miejscu istniejącej przeznaczonej do demontażu
Istn. latarnie w ilości 3szt. pomiędzy budynkiem przy ul. Kopernika 4c a realizowanym budynkiem sądu należy zdać Właścicielowi tj. Spółdzielni Mieszkaniowej "Przyszłość"
proj. kabel YKXS 3x6mm²
proj. latarnie na słupach wys. 7m z fundamentem
B-ZI
KDp
10-165
10-186
10-185/48
10-185/54
10-185/43;1
barierki
m3
107.04
h
106.65
10-185/43;2
WP1,2 105,37 103,14
WP3,4 106,18 103,95
WP5,6 106,05 103,82
Lkd=7,00 m i=1,00% PVC Ø 0,16m
Lkd=2,50 m i=1,00% PVC Ø 0,16m
106,05 105,00 D1 Ø 1200 +osadnik 0,5 m
Lkd=4,00 m i=1,00% PVC Ø 0,16m
Lkd=41,00 m i=1,00% PVC Ø 0,20m
106,48 104,59 D2 Ø 1200 +osadnik 0,5 m
Lkd=4,00 m i=1,00% PVC Ø 0,20m
106,30 105,00 D3
Lkd=5,00 m i=1,00% PVC Ø 0,16m
Lkd=3,00 m i=1,00% PVC Ø 0,16m
eN (6630-257/2012)
w bud.
k2
110.90
2015.03.13
Jerzy Pyc

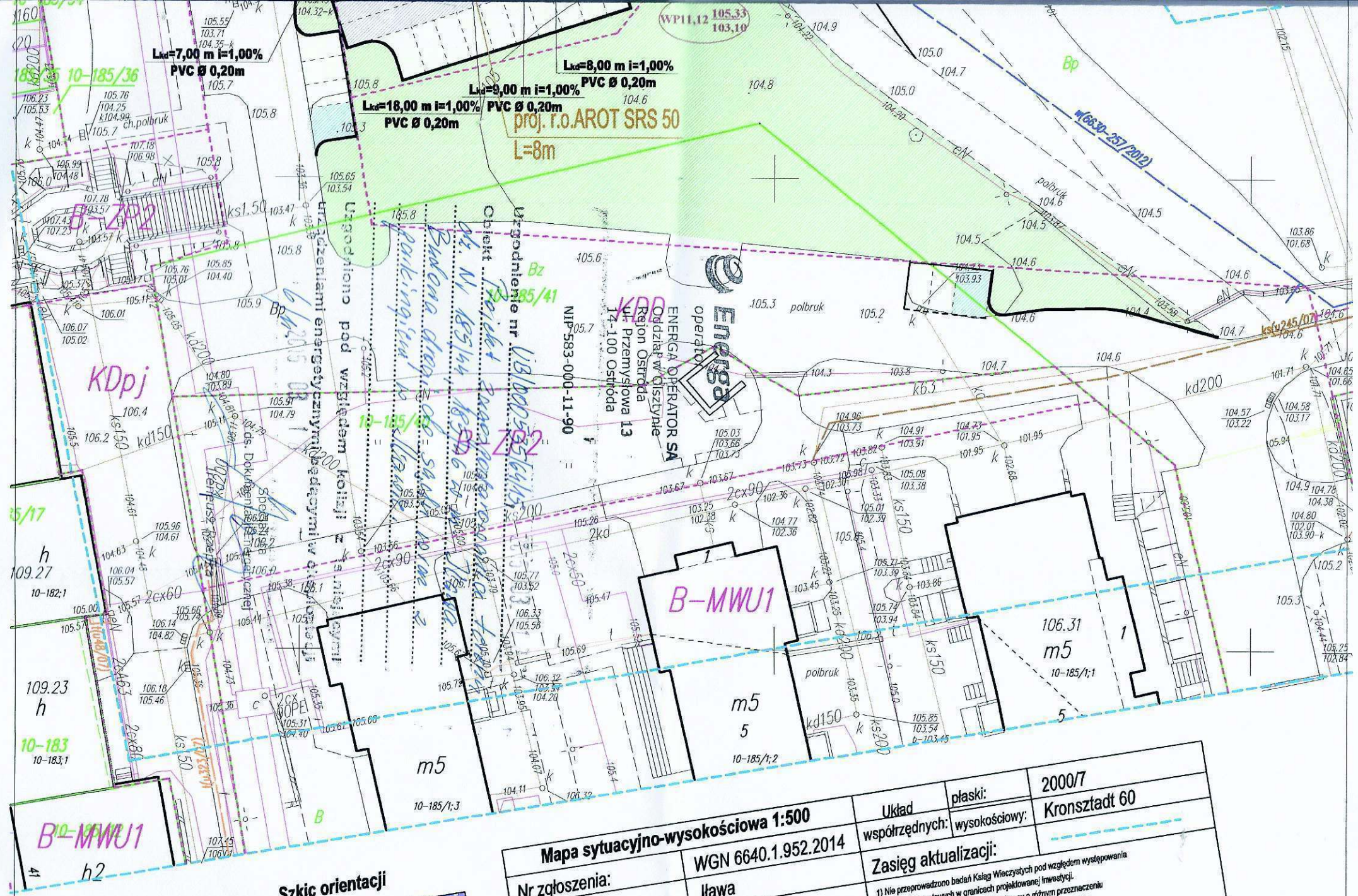

Szkic orientacji

Mapa sytuacyjno-wysokościowa 1:500			Układ współrzędnych:	płaski:	2000/7
Nr zgłoszenia:		WGN 6640.1.952.2014		wysokościowy:	Kronsztadt 60
Miejscowość:		Iława	Zasięg aktualizacji:		
Jednostka ewidencyjna:	id:	280701_1			
	Nazwa:	miasto Iława			
Obręb	id:	0010			

1) Nie przeprowadzono badań Ksiąg Wieczystych pod względem występowania służebności gruntowych w granicach projektowanej inwestycji.
2) B-MWU - linie rozgraniczające tereny o różnym przeznaczeniu w miejscowym planie zagospodarowania przestrzennego m. Iława

Nazwa wykonawcy: Z.U.G. "GEOSET"

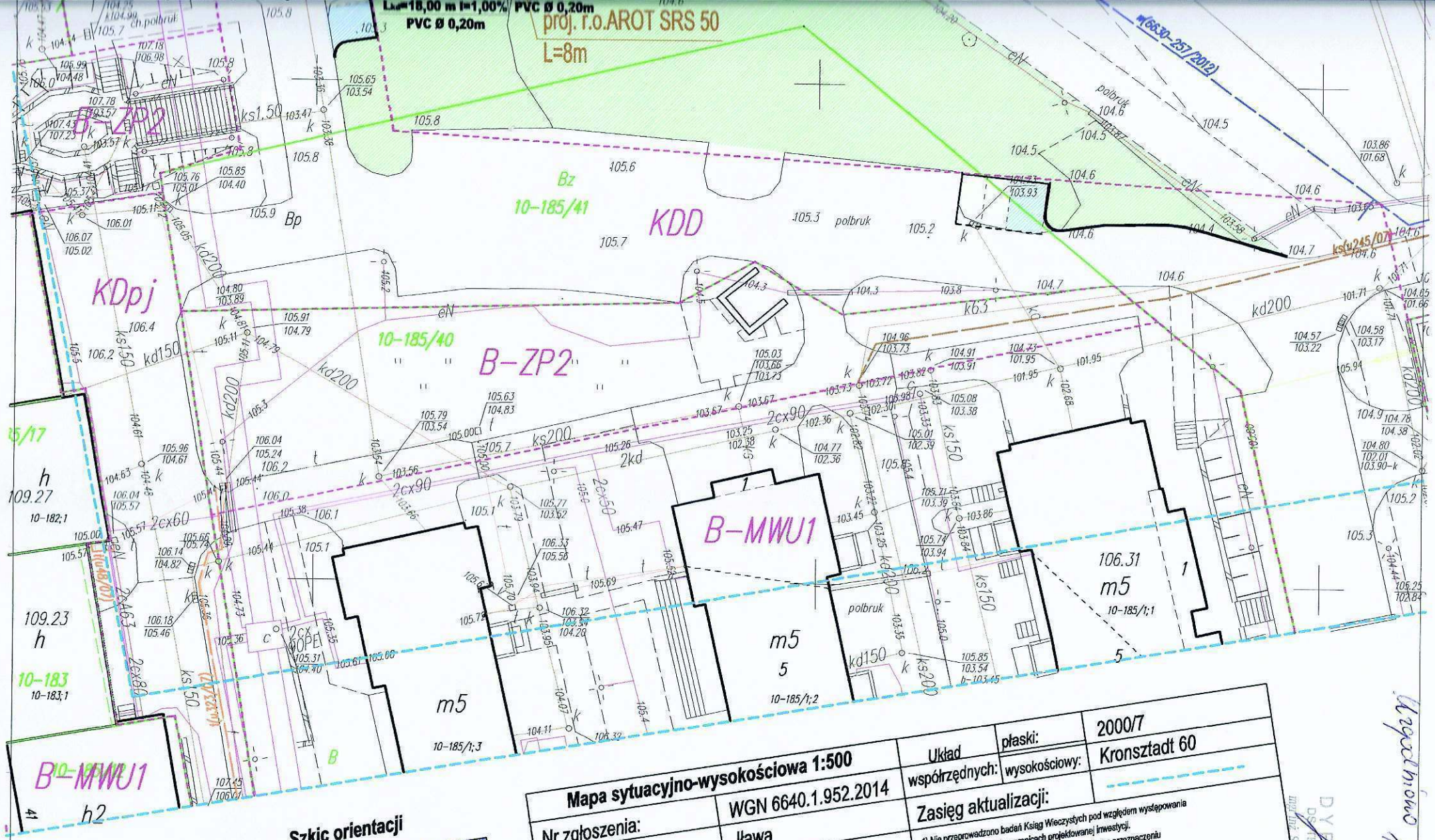

Szkic orientacji

Mapa sytuacyjno-wysokościowa 1:500			Układ współrzędnych:	płaski:	2000/7
Nr zgłoszenia:		WGN 6640.1.952.2014		wysokościowy:	Kronsztadt 60
Miejscowość:		Iława	Zasięg aktualizacji:		
Jednostka ewidencyjna:	id:	280701_1	1) Nie przeprowadzono badań Ksiąg Wieczystych pod względem występowania służebności gruntowych w granicach projektowanej inwestycji.		
	Nazwa:	miasto Iława	2) B-MWU - linie rozgraniczające tereny o różnym przeznaczeniu w miejscowym planie zagospodarowania przestrzennego m. Iława		
Obręb ewidencyjny:	id:	280701_1.0010			
	Nazwa:	0010			
Ulica:	Nr roboty:	Sobieskiego, Kopernika 366/2014			
Numer działki:		185/44, 185/54	Iława, dnia: 08-01-2015		

Nazwa wykonawcy: Z.U.G. "GEOSET"

Uzgodniono 17.03.2015

DYREKTOR

POLSKA IZBA INŻYNIERÓW BUDOWNICTWA

Zaświadczenie

o numerze weryfikacyjnym:

WAM-46G-MMM-MNC *

Pan Piotr Święcki o numerze ewidencyjnym WAM/IS/0010/07

adres zamieszkania ul. Smolki 6A/56, 14-202 Iława

jest członkiem Warmińsko-Mazurskiej Okręgowej Izby Inżynierów Budownictwa i posiada wymagane ubezpieczenie od odpowiedzialności cywilnej.

Niniejsze zaświadczenie jest ważne do dnia 2015-12-31.

Zaświadczenie zostało wygenerowane elektronicznie i opatrzone bezpiecznym podpisem elektronicznym weryfikowanym przy pomocy ważnego kwalifikowanego certyfikatu w dniu 2014-12-30 roku przez:

Mariusz Dobrzeniecki, Przewodniczący Rady Warmińsko-Mazurskiej Okręgowej Izby Inżynierów Budownictwa.

(Zgodnie art. 5 ust 2 ustawy z dnia 18 września 2001 r. o podpisie elektronicznym (Dz. U. 2001 Nr 130 poz. 1450) dane w postaci elektronicznej opatrzone bezpiecznym podpisem elektronicznym weryfikowanym przy pomocy ważnego kwalifikowanego certyfikatu są równoważne pod względem skutków prawnych dokumentom opatrzonym podpisami własnoręcznymi.)

* Weryfikację poprawności danych w niniejszym zaświadczeniu można sprawdzić za pomocą numeru weryfikacyjnego zaświadczenia na stronie Polskiej Izby Inżynierów Budownictwa www.piib.org.pl lub kontaktując się z biurem właściwej Okręgowej Izby Inżynierów Budownictwa.

Podpis jest prawidłowy
Digitally signed by Mariusz Dobrzeniecki
Date: 2014.12.30 14:13:17 CET
Reason: Kwalifikacja wykonana w ramach PIIB
Location: Olsztyn, Polska

POLSKA IZBA INŻYNIERÓW BUDOWNICTWA

Zaświadczenie

o numerze weryfikacyjnym:

WAM-PHE-9AW-TFL *

Pan Damian Trzebiatowski o numerze ewidencyjnym WAM/IS/0220/06

adres zamieszkania ul. 1 Maja 24/36, 14-200 Iława

jest członkiem Warmińsko-Mazurskiej Okręgowej Izby Inżynierów Budownictwa i posiada wymagane ubezpieczenie od odpowiedzialności cywilnej.

Niniejsze zaświadczenie jest ważne do dnia 2015-08-31.

Zaświadczenie zostało wygenerowane elektronicznie i opatrzone bezpiecznym podpisem elektronicznym weryfikowanym przy pomocy ważnego kwalifikowanego certyfikatu w dniu 2014-08-11 roku przez:

Mariusz Dobrzeniecki, Przewodniczący Rady Warmińsko-Mazurskiej Okręgowej Izby Inżynierów Budownictwa.

(Zgodnie art. 5 ust 2 ustawy z dnia 18 września 2001 r. o podpisie elektronicznym (Dz. U. 2001 Nr 130 poz. 1450) dane w postaci elektronicznej opatrzone bezpiecznym podpisem elektronicznym weryfikowanym przy pomocy ważnego kwalifikowanego certyfikatu są równoważne pod względem skutków prawnych dokumentom opatrzonym podpisami własnoręcznymi.)

* Weryfikację poprawności danych w niniejszym zaświadczeniu można sprawdzić za pomocą numeru weryfikacyjnego zaświadczenia na stronie Polskiej Izby Inżynierów Budownictwa www.piib.org.pl lub kontaktując się z biurem właściwej Okręgowej Izby Inżynierów Budownictwa.

Podpis jest prawidłowy
Digitally signed by Mariusz Dobrzeniecki
Date: 2014.08.11 14:11:47 CEST
Reason: Edukacyjne zaświadczenie PIIB
Location: Olsztyn, Polska

WARMIŃSKO-MAZURSKA
OKRĘGOWA IZBA INŻYNIERÓW BUDOWNICTWA
OKRĘGOWA KOMISJA KWALIFIKACYJNA
10-532 Olsztyn, Plac Konsulatu Polskiego 1

WAM/OKK/U/95/06

Olsztyn, dnia 14 grudnia 2006 r.

D E C Y Z J A

Na podstawie art. 24 ust.1 pkt 2 ustawy z dnia 15 grudnia 2000 r. o samorządach zawodowych architektów, inżynierów budownictwa oraz urbanistów /Dz. U. z 2001 r. Nr 5 poz. 42, ze zm./, w związku z art. 5 ustawy z dnia 28 lipca 2005 r. o zmianie ustawy-Prawo budowlane oraz o zmianie niektórych innych ustaw /Dz. U. z 2005 r. Nr 163 poz. 1364/, art. 12 ust. 3, **art.13 ust. 1 pkt 1, art. 14 ust. 1 pkt 4** ustawy z dnia 07 lipca 1994 r. Prawo budowlane /t.j. Dz. U. z 2003 r. Nr 207, poz. 2016 ze zm./, § 3 ust.1, § 12 pkt 1 i **§ 23 ust. 1** rozporządzenia Ministra Infrastruktury z dnia 18 maja 2005 r. w sprawie samodzielnych funkcji technicznych w budownictwie /Dz. U. z 2005 r. Nr 96 poz. 817/ oraz art. 104 Kodeksu postępowania administracyjnego /t.j. Dz.U. z 2000 r. Nr 98, poz.1071 ze zm./

Okręgowa Komisja Kwalifikacyjna

nadaje

Panu PIOTROWI ŚWIĘCKIEMU

inżynierowi inżynierii środowiska
ur. dnia 13 marca 1978 r. w Iławie

UPRAWNIENIA BUDOWLANE

Nr ewid. WAM/ 0125/POOS/06

DO PROJEKTOWANIA
BEZ OGRANICZEŃ

w specjalności instalacyjnej

w zakresie sieci, instalacji i urządzeń cieplnych, wentylacyjnych, gazowych, wodociągowych i kanalizacyjnych.

U Z A S A D N I E N I E

W związku z uwzględnieniem w całości żądania strony, na podstawie art. 107 § 4 K.p.a odstępuje się od uzasadnienia decyzji. Zakres nadanych uprawnień budowlanych wskazano na odwrocie decyzji.

Pouczenie :

1. Zgodnie z art. 12 ust. 7 w/w ustawy Prawo budowlane – podstawę do wykonywania samodzielnych funkcji technicznych w budownictwie stanowi wpis, w drodze decyzji, do centralnego rejestru Głównego Inspektora Nadzoru Budowlanego oraz wpis na listę członków właściwej izby samorządu zawodowego, potwierdzony zaświadczeniem wydanym przez tę izbę, z określonym w nim terminem ważności.
2. Od decyzji niniejszej służy odwołanie do Krajowej Komisji Kwalifikacyjnej Polskiej Izby Inżynierów Budownictwa w Warszawie, za pośrednictwem Okręgowej Komisji Kwalifikacyjnej Warmińsko-Mazurskiej Okręgowej Izby Inżynierów Budownictwa w Olsztynie, w terminie 14 dni od dnia jej doręczenia.

WARMIŃSKO-MAZURSKA OKRĘGOWA IZBA INŻYNIERÓW BUDOWNICTWA

Skład orzekający OKK:

1. mgr inż. Andrzej Stasiorowski
2. inż. Janusz Palmowski
3. mgr inż. Elżbieta Lasmanowicz

Pan Piotr Święcki upoważniony jest :

I. Na podstawie art.12 ust.1 pkt 1 i art. 13 ust. 4 ustawy Prawo budowlane, w specjalności instalacyjnej w zakresie sieci, instalacji i urządzeń cieplnych, wentylacyjnych, gazowych, wodociągowych i kanalizacyjnych, bez ograniczeń do:

a) projektowania, sprawdzania projektów architektoniczno-budowlanych i sprawowania nadzoru autorskiego,
b) sprawowania kontroli technicznej utrzymania obiektów budowlanych zastrzeżeniem art. 62 ust. 5 ustawy.

II. Na podstawie **§ 3 ust.1 i § 23 ust. 1** powołanego na wstępie rozporządzenia Ministra Infrastruktury z dnia 18 maja 2005 r. w sprawie samodzielnych funkcji technicznych w budownictwie /Dz.U. z 2005 r. Nr 96 poz. 817/, uprawnienia niniejsze uprawniają do :

1) sporządzania projektu zagospodarowania działki lub terenu, w zakresie specjalności niniejszych uprawnień (§ 3 ust. 1),

2) projektowania obiektu budowlanego takiego jak: sieci, instalacje i urządzenia cieplne, wentylacyjne, gazowe, wodociągowe i kanalizacyjne (§ 23 ust. 1).

Otrzymuje:

1. Pan Piotr Święcki
   14-202 Iława, ul. Smolki 6A/56
2. Okręgowa Rada Izby
3. Główny Inspektor Nadzoru Budowlanego
4. a/a

PRZEWODNICZĄCY
OKRĘGOWEJ KOMISJI KWALIFIKACYJNEJ

mgr inż. Andrzej Stasiorowski

WARMIŃSKO-MAZURSKA
OKRĘGOWA IZBA INŻYNIERÓW BUDOWNICTWA
OKRĘGOWA KOMISJA KWALIFIKACYJNA
10-532 Olsztyn, Plac Konsulatu Polskiego 1

WAM/OKK/U/56/06

Olsztyn, dnia 12 czerwca 2006 r.

D E C Y Z J A

Na podstawie art. 24 ust.1 pkt 2 ustawy z dnia 15 grudnia 2000 r. o samorządach zawodowych architektów, inżynierów budownictwa oraz urbanistów /Dz.U. z 2001 r. Nr 5 poz. 42, ze zm./, art. 12 ust. 3, **art.13 ust.1 pkt 1, art. 14 ust. 1 pkt 4** ustawy z dnia 07 lipca 1994 r. Prawo budowlane /tekst jednolity Dz. U. z 2003 r. Nr 207, poz. 2016 ze zm./, **§ 28 ust. 1** rozporządzenia Ministra Transportu i Budownictwa z dnia 28 kwietnia 2006 r. w sprawie samodzielnych funkcji technicznych w budownictwie /Dz. U. z 2006 r. Nr 83 poz. 578/, w związku z **§ 3 ust. 1, § 12 pkt 1 i § 23 ust. 1** rozporządzenia Ministra Infrastruktury z dnia 18 maja 2005 r. w sprawie samodzielnych funkcji technicznych w budownictwie /Dz. U. z 2005 r. Nr 96 poz. 817/ oraz art. 104 Kodeksu postępowania administracyjnego /t.j. Dz.U. z 2000 r. Nr 98, poz.1071 ze zm./

Okręgowa Komisja Kwalifikacyjna

nadaje

Panu DAMIANOWI TRZEBIATOWSKIEMU
inżynierowi inżynierii środowiska
ur. dnia 20 lutego 1972 r. w Iławie

UPRAWNIENIA BUDOWLANE

Nr ewid. WAM/ 0050/POOS/06

DO PROJEKTOWANIA
BEZ OGRANICZEŃ

w specjalności instalacyjnej

w zakresie sieci, instalacji i urządzeń cieplnych, wentylacyjnych, gazowych, wodociągowych i kanalizacyjnych.

U Z A S A D N I E N I E

W związku z uwzględnieniem w całości żądania strony, na podstawie art. 107 § 4 K.p.a odstępuje się od uzasadnienia decyzji. Zakres nadanych uprawnień budowlanych wskazano na odwrocie decyzji.

Pouczenie :

1. Zgodnie z art. 12 ust. 7 w/w ustawy Prawo budowlane – podstawę do wykonywania samodzielnych funkcji technicznych w budownictwie stanowi wpis, w drodze decyzji, do centralnego rejestru Głównego Inspektora Nadzoru Budowlanego oraz wpis na listę członków właściwej izby samorządu zawodowego, potwierdzony zaświadczeniem wydanym przez tę izbę, z określonym w nim terminem ważności.
2. Od decyzji niniejszej służy odwołanie do Krajowej Komisji Kwalifikacyjnej Polskiej Izby Inżynierów Budownictwa w Warszawie, za pośrednictwem Okręgowej Komisji Kwalifikacyjnej Warmińsko-Mazurskiej Okręgowej Izby Inżynierów Budownictwa w Olsztynie, w terminie czternastu dni od dnia jej doręczenia.

Skład orzekający OKK:

1. mgr inż. Andrzej Stasiorowski
2. inż. Janusz Palmowski
3. mgr inż. Elżbieta Lasmanowicz

Pan Damian Trzebiatowski upoważniony jest :

I. Na podstawie art. 12 ust. 1 pkt 1, art. 13 ust. 4 ustawy Prawo budowlane, w specjalności instalacyjnej w zakresie sieci, instalacji i urządzeń cieplnych, wentylacyjnych, gazowych, wodociągowych i kanalizacyjnych, bez ograniczeń do:

a) projektowania, sprawdzania projektów architektoniczno-budowlanych i sprawowania nadzoru autorskiego,
b) sprawowania kontroli technicznej utrzymania obiektów budowlanych z zastrzeżeniem art. 62 ust. 5 ustawy.

II. Na podstawie **§ 28 ust. 1** powołanego na wstępie rozporządzenia, w związku z **§ 3 ust. 1** i **§ 23 ust. 1** rozporządzenia Ministra Infrastruktury z dnia 18 maja 2005 r. w sprawie samodzielnych funkcji technicznych w budownictwie /Dz.U. z 2005 r. Nr 96 poz. 817/, uprawnienia niniejsze uprawniają do :

1) sporządzania projektu zagospodarowania działki lub terenu, w zakresie specjalności niniejszych uprawnień (§ 3 ust. 1),

2) projektowania obiektu budowlanego takiego jak: sieci, instalacje i urządzenia cieplne, wentylacyjne, gazowe, wodociągowe i kanalizacyjne (§ 23 ust. 1).

PRZEWODNICZĄCY
OKRĘGOWEJ KOMISJI KWALIFIKACYJNEJ

mgr inż. Andrzej Stasiorowski

Otrzymuje:

1. Pan Damian Trzebiatowski
   14-200 Iława, ul. 1-go Maja 24/36
2. Okręgowa Rada Izby
3. Główny Inspektor Nadzoru Budowlanego
4. a/a

PROJEKT ZAGOSPODAROWANIA TERENU
„Budowa drogi do sądu wraz z parkingami w Iławie"
SKALA 1:500
RYS. 1

LEGENDA

- Projektowana jezdnia z kostki betonowej
- Projektowane miejsca postojowe o szerokości 2,50 m z kostki betonowej
- Projektowane miejsca postojowe dla niepełnosprawnych o szer. 3,60 m z kostki bet.
- Projektowana ciągi piesze z kostki betonowej
- Projektowana zieleń
- Projektowane krawężniki betonowe 15x30 cm + 8 cm
- Projektowane krawężniki betonowe 15x22 cm + 3 cm
- Projektowane obrzeża betonowe 8x30 cm + 2 cm
- Projektowane wpusty uliczne śr. 500 mm
- Projektowane kanalizacja deszczowa, wraz z studniami rewizyjnymi
- Projektowane oświetlenie wraz z kablem
- Projektowane barierki

UKŁAD ARKUSZY

ARKUSZ 1

Mapa cyfrowa zgodna z mapą do celów projektowych przyjętą do zasobów powiatowego ośrodka dokumentacji geodezyjno - kartograficznej w Iławie

Za zgodność z oryginałem: .....

DAN-TOR IŁAWA

"DAN-TOR" spółka z o.o.
ul. Kopernika 4c/22, 14-200 Iława
tel. 793 123 153, e mail dan-ilawa@wp.pl

Rysunek	Projekt zagospodarowania terenu	Rys 1
Zadanie	„Budowa drogi do sądu wraz z parkingami w Iławie"	
Inwestor	Gmina Miejska Iława ul. Niepodległości 13, 14-200 Iława	30.03.2015 r.
Wykonawca	"DAN-TOR", ul. M. Kopernika 4c/22, 14-200 Iława	Skala: 1:500
Projektant Branza Sanitarna	inż. Piotr Święcki WAM/0125/POOS/06 uprawnienia bez ograniczeń w specjalności sanitarnej	
Sprawdzający Branza Sanitarna	inż. Damian Trzebiatowski WAM/0050/POOS/06 uprawnienia bez ograniczeń w specjalności sanitarnej	

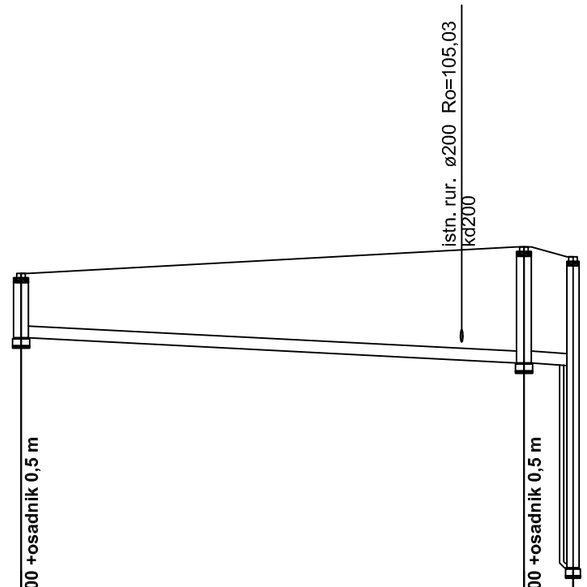

Poziom porównawczy 100,00 m n.p.m.

Rzędna terenu projektowanego	106,05	106,48	106,32
Rzędna terenu istniejącego	106,05	106,48	106,32
Rzędna dna kanału	105,00	104,59	104,55
Zagłębienie dna kanału [m]	1,05	1,89	1,77
Odległości [m]		41,0	4,0
Średnice, materiał / Spadek		200×5,9 PVC-U_SDR34_I 1,0 %	
Długość trasy [m]	0,0	41,0	45,0
	D1	D2	Dist

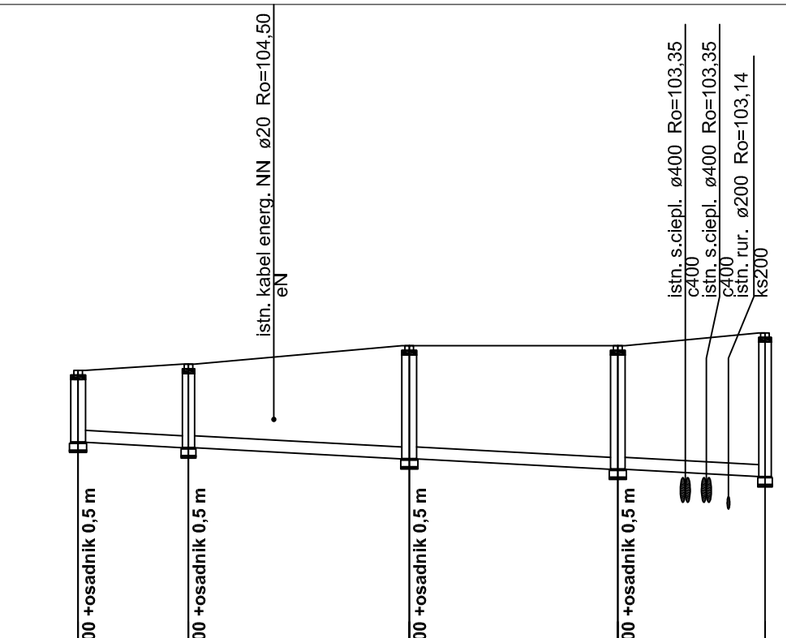

Rzędna terenu projektowanego	105,30	105,40	105,70	105,70	105,91
Rzędna terenu istniejącego	105,30	105,40	105,70	105,70	105,91
Rzędna dna kanału	104,13	104,04	103,86	103,69	103,57
Zagłębienie dna kanału [m]	1,17	1,36	1,84	2,01	2,34
Odległości [m]		9,0	18,0	17,0	12,0
Średnice, materiał / Spadek		200×5,9 PVC-U_SDR34_I 1,0 %			
Długość trasy [m]	0,0	9,0	27,0	44,0	56,0
	D7	D6	D5	D4	Dist2

DAN-TOR IŁAWA
"DAN-TOR" spółka z o.o.
ul. Kopernika 4c/22, 14-200 Iława
tel. 793 123 153, e mail dan-ilawa@wp.pl

Rysunek	Profil podluzny kanalizacji deszczowej	Rys 2
Zadanie	„Budowa drogi do sądu wraz z parkingami w Iławie"	
Inwestor	Gmina Miejska Iława ul. Niepodległości 13, 14-200 Iława	30.03.2015 r.
Wykonawca	"DAN-TOR", ul. M. Kopernika 4c/22, 14-200 Iława	Skala: 1:500;100
Projektant Branza Sanitarna	inż. Piotr Święcki WAM/0125/POOS/06 uprawnienia bez ograniczeń w specjalności sanitarnej	
Sprawdzający Branza Sanitarna	inż. Damian Trzebiatowski WAM/0050/POOS/06 uprawnienia bez ograniczeń w specjalności sanitarnej	

STUDNIA REWIZYJNA
- SZCZEGÓŁ KONSTRUKCYJNY

RYSUNEK BEZ SKALI
[wymiary w cm]

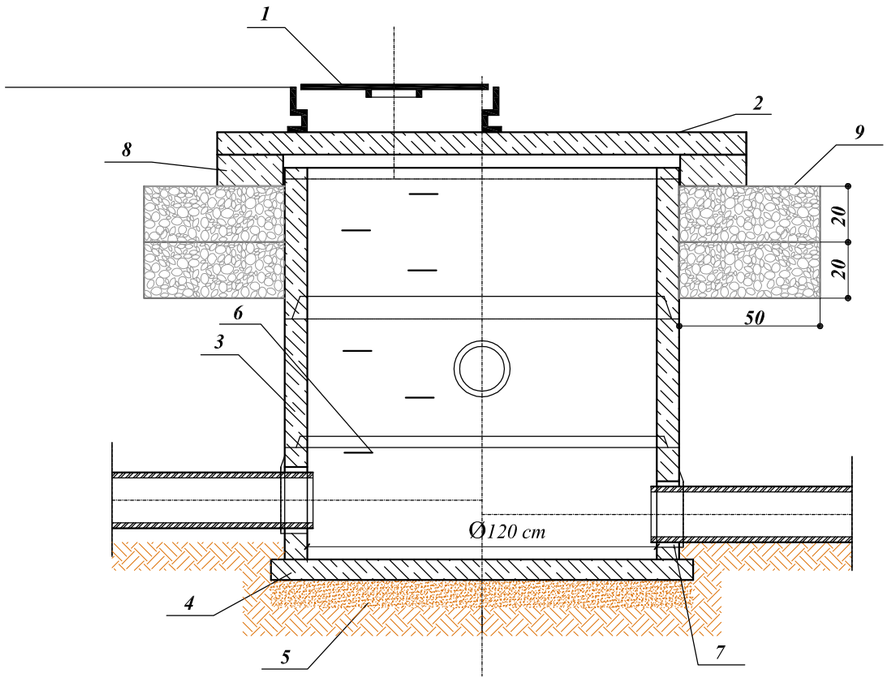

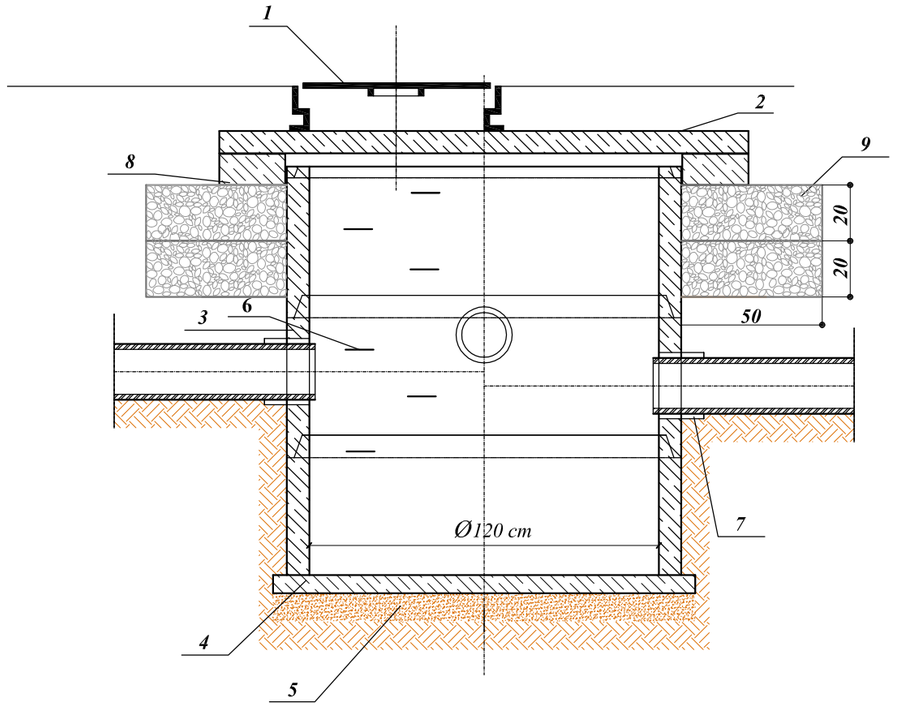

1 - Żeliwny właz uliczny typu ciężkiego
2 - Płyta pokrywowa
3 - Komora robocza z kręgów żelbetowych
4 - Płyta denna prefabrykowana
5 - Podsypka piaskowa
6 - Stopnie włazowe
7 - Uszczelnienie zaprawą cementową
8 - Pierścień odciążający żelbetowy
*9 - KŁSM 0/31,5 mm**

***Wyliczenie ilości KŁSM dla poz. 9**
ułożonego pod pierścieniem odciążającym:
3,39 m2 x 2(ilość warstw) = 6,78 m2 - dla jednej studni
Wykonać zgodnie z SST D-04.04.02
Is=1,0

Uwagi:
- głębokość , rzędne dna i góry studni wg planu sytuacyjno - wysokościowego ,

DAN-TOR IŁAWA
"DAN-TOR" spółka z o.o.
ul. Kopernika 4c/22, 14-200 Iława
tel. 793 123 153, e mail dan-ilawa@wp.pl

Rysunek	Studnia rewizyjna-szczegol konstrukcyjny	Rys 3
Zadanie	„Budowa drogi do sądu wraz z parkingami w Iławie"	
Inwestor	Gmina Miejska Iława ul. Niepodległości 13, 14-200 Iława	30.03.2015 r.
Wykonawca	"DAN-TOR", ul. M. Kopernika 4c/22, 14-200 Iława	Skala: Schemat
Projektant Branza Sanitarna	inż. Piotr Święcki WAM/0125/POOS/06 uprawnienia bez ograniczeń w specjalności sanitarnej	
Sprawdzający Branza Sanitarna	inż. Damian Trzebiatowski WAM/0050/POOS/06 uprawnienia bez ograniczeń w specjalności sanitarnej	

WPUSTY ULICZNE
- SZCZEGÓŁ KONSTRUKCYJNY

SKALA 1:25
[wymiary w cm]

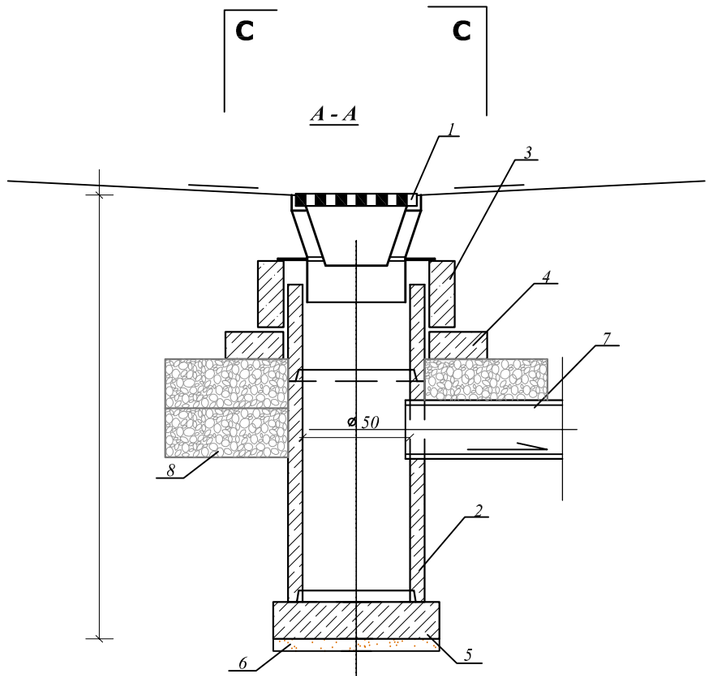

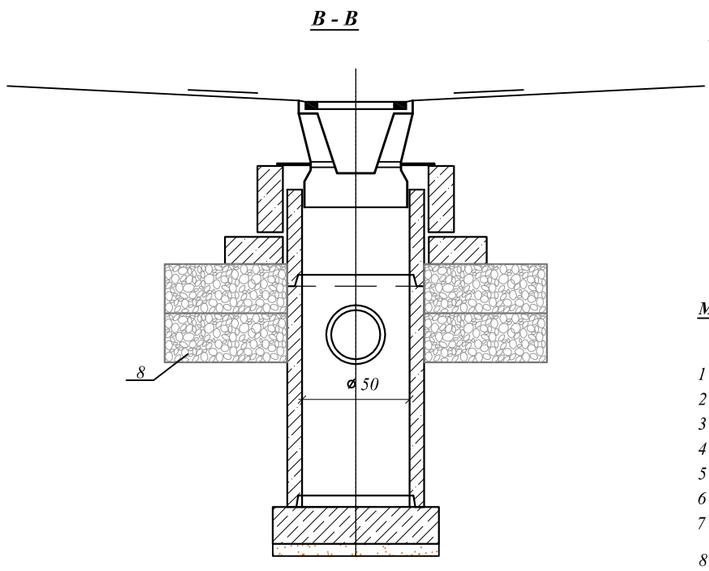

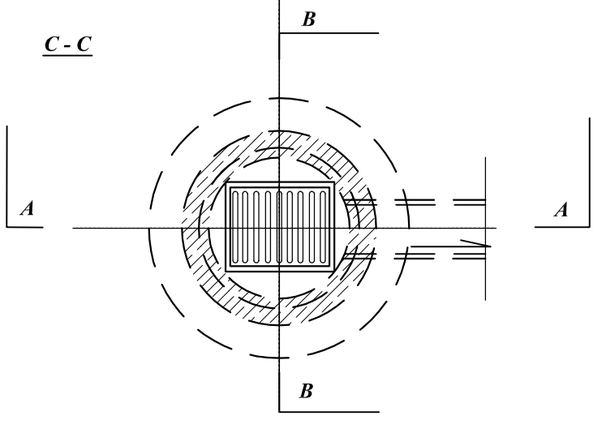

ZASTOSOWANIE

Do odprowadzenia wód opadowych z jezdni ulicznych i placów do kanałów deszczowych

MATERIAŁY

1 - Wpust uliczny żeliwny przejazdowy, typ ciężki
2 - Kręgi betonowe średnicy 50cm
3 - Pierścień żelbetowy śr. 65 cm
4 - Pierścień żelbetowy odciążający śr. 65 cm
5 - Płyta fundamentowa grubości 15cm
6 - Podsypka z tłucznia lub żwiru grubości 7 cm.
7 - Przykanalik PCV śr. 20 cm

*8 - KŁSM 0/31,5 mm**

***Wyliczenie ilości KŁSM dla poz. 8**
ułożonego pod pierścieniem odciążającym:
2,04 m2 x 2(ilość warstw) = 4,08 m2 - dla jednego wpustu
Wykonać zgodnie z SST D-04.04.02
Is=1,0

DAN-TOR IŁAWA
"DAN-TOR" spółka z o.o.
ul. Kopernika 4c/22, 14-200 Iława
tel. 793 123 153, e mail dan-iława@wp.pl

Rysunek	Wpusty uliczne-szczegol konstrukcyjny	Rys 4
Zadanie	„Budowa drogi do sądu wraz z parkingami w Iławie"	
Inwestor	Gmina Miejska Iława ul. Niepodległości 13, 14-200 Iława	30.03.2015 r.
Wykonawca	"DAN-TOR", ul. M. Kopernika 4c/22, 14-200 Iława	Skala: 1;25
Projektant Branza Sanitarna	inż. Piotr Święcki WAM/0125/POOS/06 uprawnienia bez ograniczeń w specjalności sanitarnej	
Sprawdzający Branza Sanitarna	inż. Damian Trzebiatowski WAM/0050/POOS/06 uprawnienia bez ograniczeń w specjalności sanitarnej	