SŁUP 25x25cm /1:50/
sztuk 6

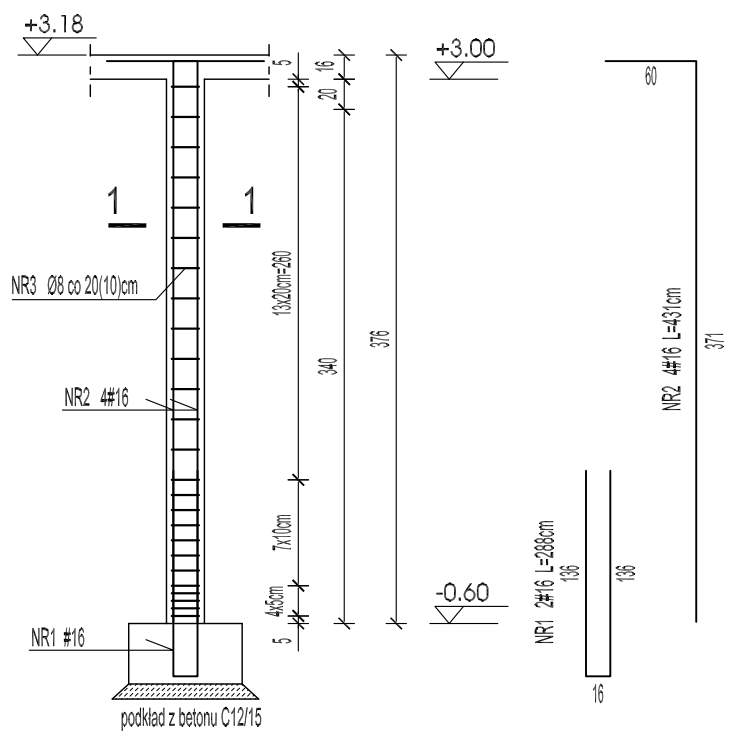

1 - 1 /1:25/

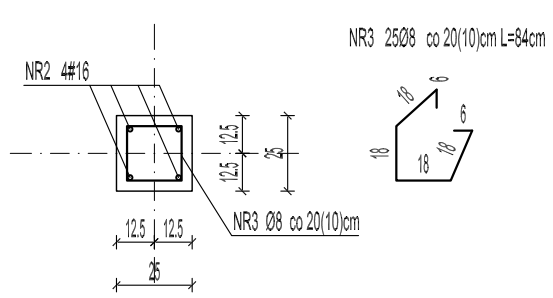

UWAGI:
1. ±0.00 =100.50m n.p.m
2. Wykaz stali zbrojeniowej nr 10
3. Pręty zbrojenia giąć promieniem normowym wg PN-B-03264:2002.
4. Otulina zbrojenia w ścianach ok.3-4 cm.
5. Beton konstrukcyjny C20/25
   Stal zbrojeniowa # A-IIIN RB500
   Ø A-0 St0S

FILARKI PRZY KOMINIE -widok /1:50/
W OSI C i E - 4 sztuki

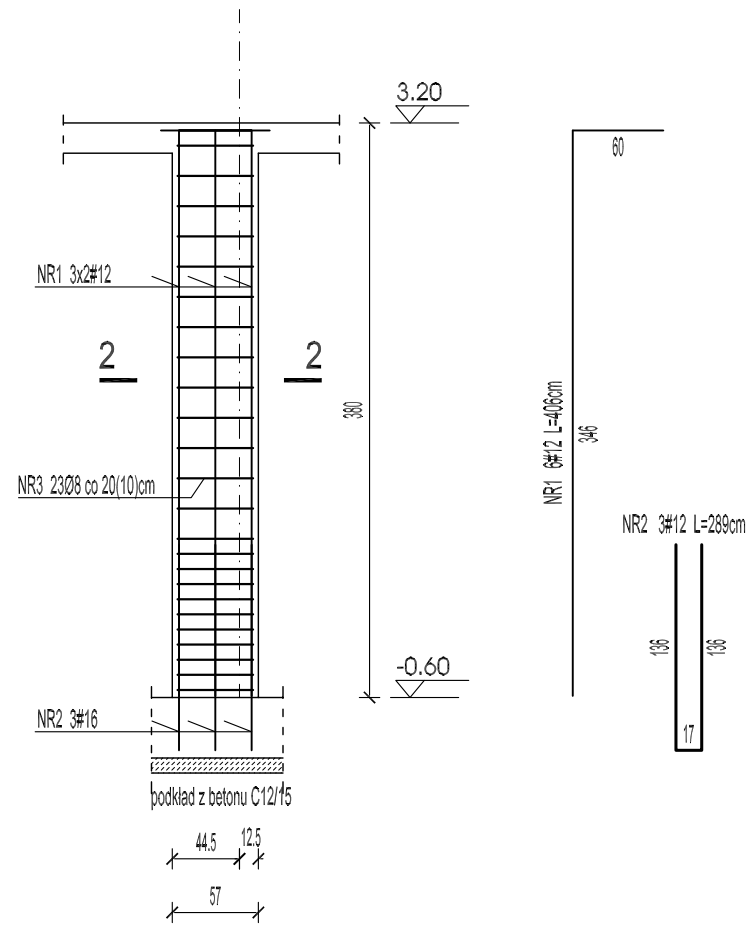

2 - 2 /1:25/

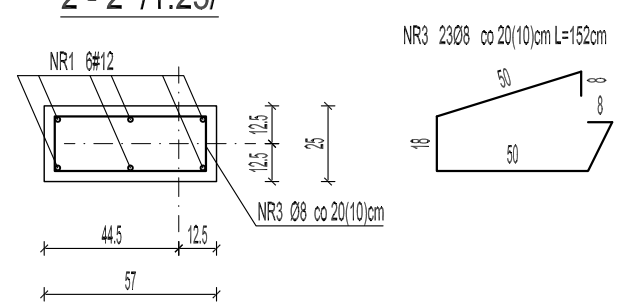

UWAGI:
1. ±0.00 =100.50m n.p.m
2. Wykaz stali zbrojeniowej nr 11
3. Pręty zbrojenia giąć promieniem normowym wg PN-B-03264:2002.
4. Otulina zbrojenia w ścianach ok.3-4 cm.
5. Beton konstrukcyjny C20/25
   Stal zbrojeniowa # A-IIIN RB500
   Ø A-0 St0S

PODCIĄG W OSI E między osiami 4-5 -widok /1:50/

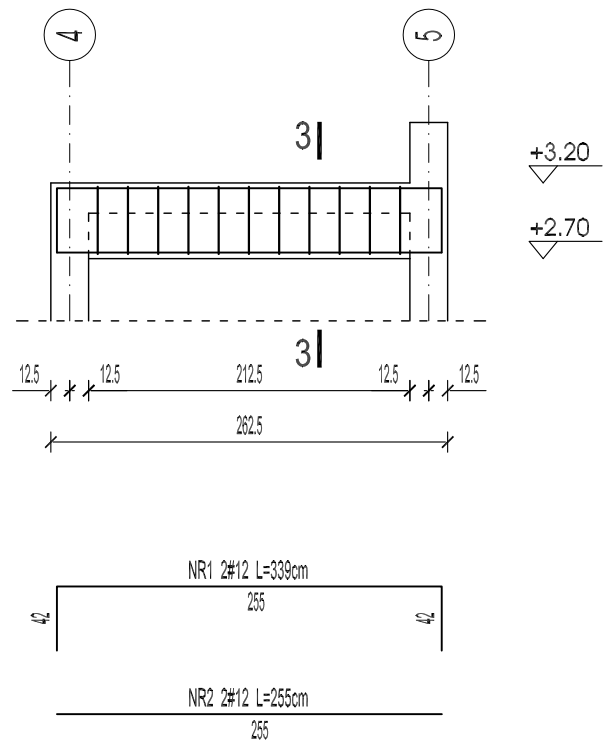

3 - 3 /1:50/

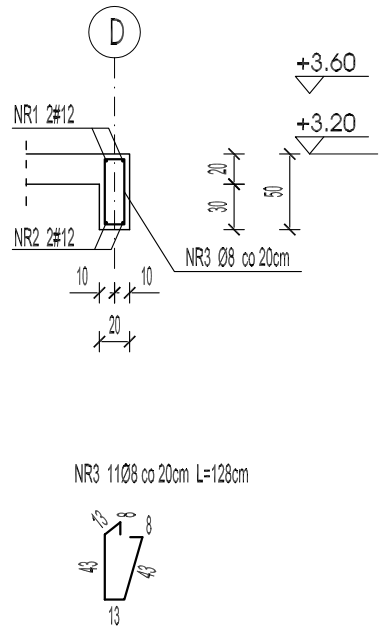

UWAGI:
1. ±0.00 =100.50m n.p.m
2. Wykaz stali zbrojeniowej nr 12
3. Pręty zbrojenia giąć promieniem normowym wg PN-B-03264:2002.
4. Otulina zbrojenia w ścianach ok.3-4 cm.
5. Beton konstrukcyjny C20/25
   Stal zbrojeniowa # A-IIIN RB500
   Ø A-0 St0S

PROJEKT WYKONAWCZY
ekologicznej mini przystani żeglarskiej wraz z pomostem do cumowania nad jeziorem Jeziorak w Iławie
na działkach nr :2-165/9; 2- 165/10; 2-172/4 ; 2-172/6 ; 2-172/7; 2-172/13; 1-14; 2-220

TOM III	KONSTRUKCJA
zeszyt 1	konstrukcje żelbetowe
Inwestor:	**GMINA MIEJSKA IŁAWA** ul. Niepodległości 13, 14-200 Iława, tel. 089/649 28 42, e-mail: przetargi@ilawa.com.pl www.ilawa-um.bip-wm.pl
Jednostka projektowa:	**AUTORSKA PRACOWNIA ARCHITEKTURY CAD SP. Z O.O.** ul. Zamieniecka 46, 04-158 Warszawa tel. 740 11 45, 740 11 50, fax. 879 84 20, e-mail: apacad@pro.onet.pl; www.apacad.pl
Projektanci:	inż. Andrzej Bernacki 368/88/WI
Opracowanie	inż. Bożena Baran
Rysunek: Numer rysunku: 7	Nazwa rysunku: BUDYNEK A Słupy, filarki przy kominie, podciągi - układ zbrojenia
Skala: 1:50	listopad 2009

RZUT STROPÓW - rysunek szalunkowy /1:50/

BUDYNEK A

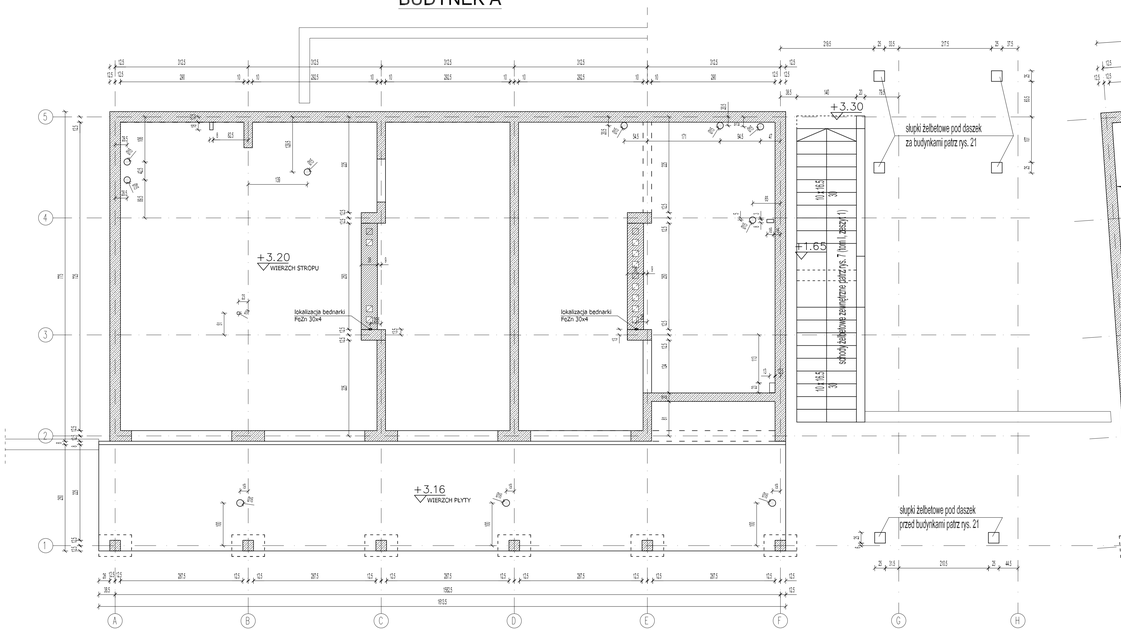

BUDYNEK B

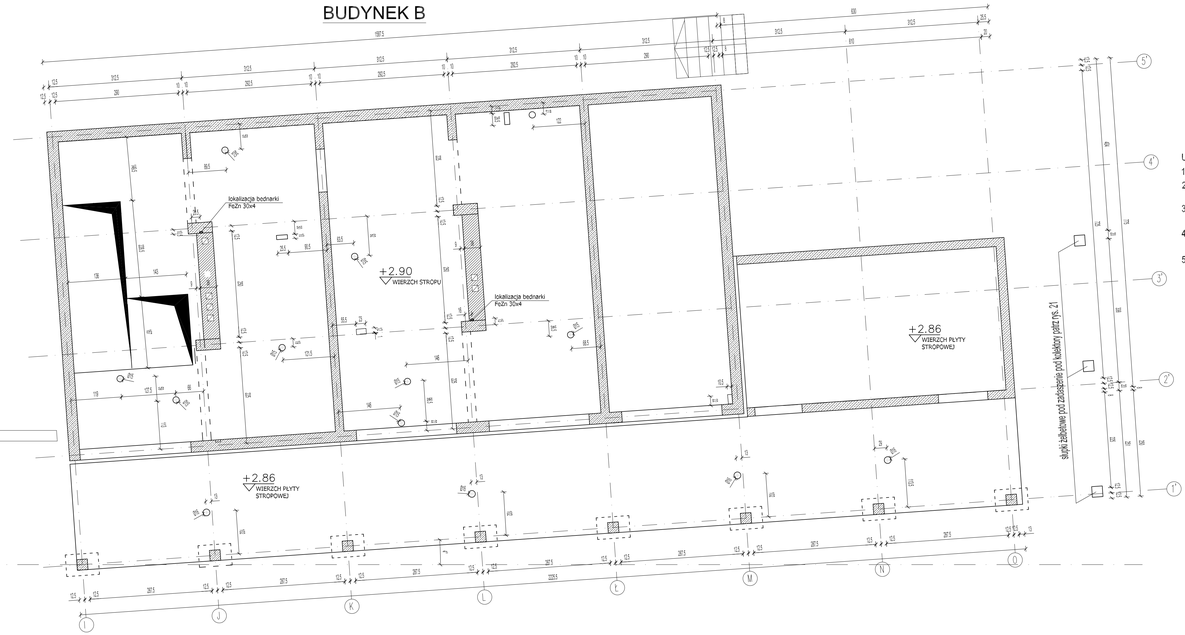

UWAGI:

1. ±0.00 =100.50
2. Pręty zbrojenia giąć promieniem normowym wg PN-B-03264:2002.
3. W miejscu kolizji z otworami zbrojenie rozsunąć lub przeciąć i zagiąć w przestrzeń konstrukcyjną.
4. Ze stropów należy wypuścić bednarkę FeZn 30x4 przyspawaną do zbrojenia głównego stropu.
5. Na styku z budynkiem strop gr.16 cm (taras i strop nad pom. techn.) oparty na ścianie budynku za pośrednictwem łącznika balkonowego HALFEN HIT-BD-12/7-16

Beton konstrukcyjny C20/25
Stal zbrojeniowa # A-IIIN RB500
Ø A-0 St0S

PROJEKT WYKONAWCZY
ekologicznej mini przystani żeglarskiej wraz z pomostem do cumowania nad jeziorem Jeziorak w Iławie
na działkach nr: 3-1695; 3-1694; 3-1693; 3-1692; 3-1691; 3-1690; 3-1689; 3-1688; 3-1687; 3-1686; 3-1685; 1-14; 3-289

TOM III	KONSTRUKCJA
zeszyt 1	konstrukcja żelbetowa
Inwestor:	**GMINA MIEJSKA IŁAWA** ul. Niepodległości 13, 14-200 Iława, tel. 089/649 28 42, e-mail: prostarg@ilawa.com.pl www.ilawa-um.bip-wm.pl
Jednostka projektowa:	**AUTORSKA PRACOWNIA ARCHITEKTURY CAD SP. Z O.O.** ul. Zamiejska 45, 04-139 Warszawa tel. 740 11 45, 740 11 50, fax. 679 64 20, e-mail: apacad@pro.onet.pl; www.apacad.pl
Projektanci:	inż. Andrzej Bernacki 368/88/W
Opracowanie	inż. Bożena Baran
Rysunek: Numer rysunku: 8	Nazwa rysunku: BUDYNEK A i BUDYNEK B - rzut stropów -rysunek szalunkowy
Skala: 1:50	listopad 2009 / wrzesień 2010

RZUT STROPÓW - zbrojenie dolne/1:50/

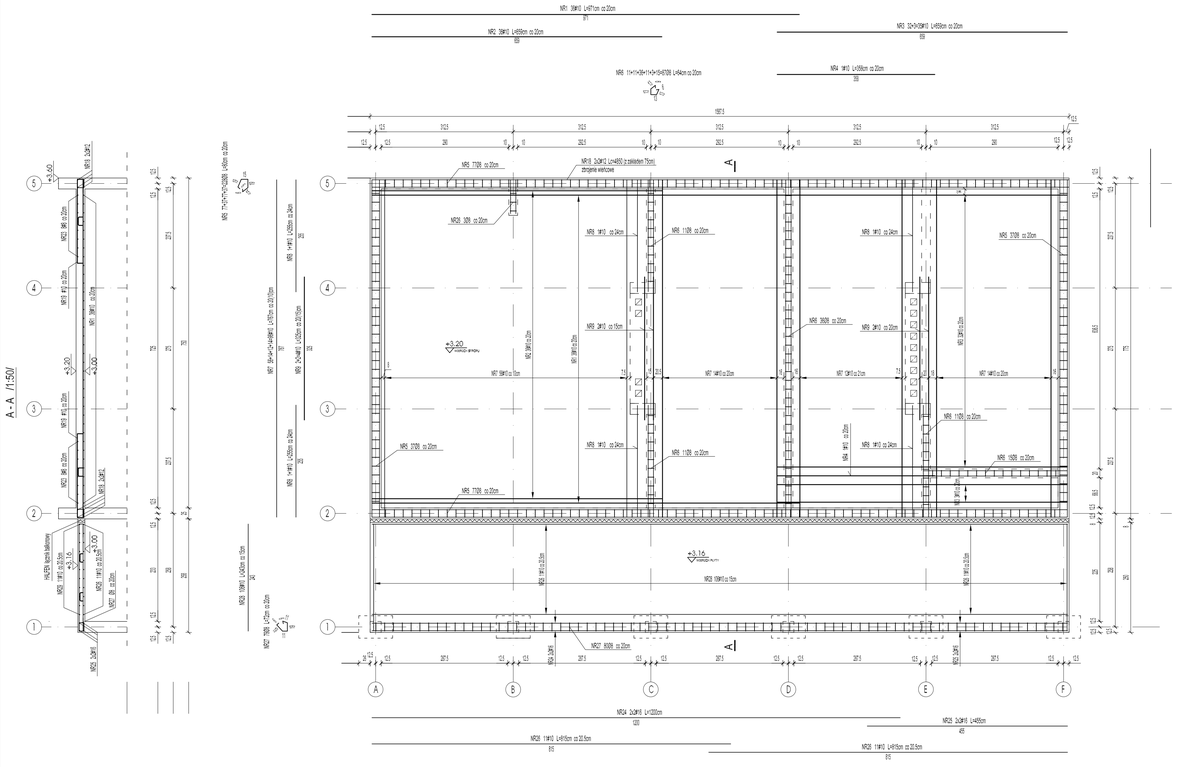

RZUT STROPÓW - zbrojenie górne/1:50/

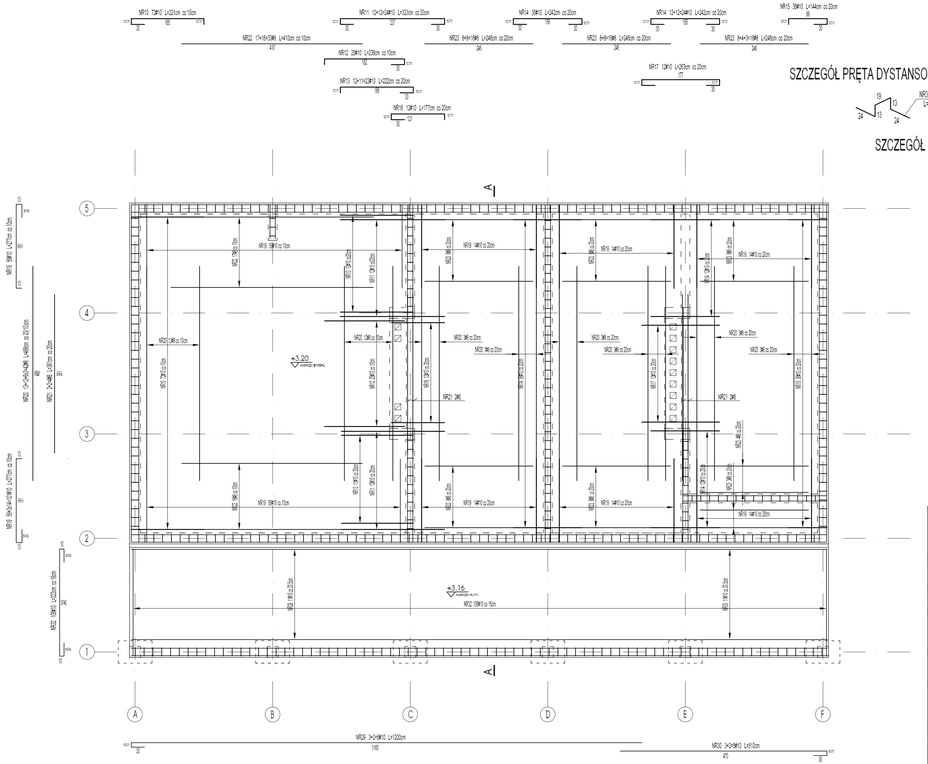

SZCZEGÓŁ PRĘTA DYSTANSOWEGO NR31 /1:25/

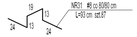

SZCZEGÓŁ PRĘTA DYSTANSOWEGO NR33 /1:25/

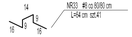

UWAGI:

1. ±0.00 =100.50
2. Wykaz stali zbrojeniowej nr 1
3. Pręty zbrojenia giąć promieniem normowym wg PN-B-03264:2002.
4. Otulina zbrojenia w płycie stropowej ok.2-3 cm.
5. W miejscu kolizji z otworami zbrojenie rozsunąć lub przeciąć i zagiąć w przestrzeń konstrukcyjną.

Beton konstrukcyjny C20/25
Stal zbrojeniowa # A-IIIN RB500
Ø A-0 StOS

PROJEKT WYKONAWCZY
ekologicznej mini przystani żeglarskiej wraz z pomostem do cumowania nad jeziorem Jeziorak w Iławie
na działkach nr: 2-189/8; 2-189/9; 2-189/10; 2-189/11; 2-189/12; 1-14; 2-339

TOM III	KONSTRUKCJA
zeszyt 1	konstrukcje żelbetowe

Inwestor: GMINA MIEJSKA IŁAWA
ul. Niepodległości 13, 14-200 Iława, tel. 089/649 28 42,
e-mail: przetargi@ilawa.com.pl
www.ilawa-um.bip-wm.pl

Jednostka projektowa: AUTORSKA PRACOWNIA ARCHITEKTURY CAD SP. Z O.O.
ul. Zamieniecka 45, 04-158 Warszawa
tel. 740 11 45, 740 11 50, fax. 679 84 20,
e-mail: apacad@pro.onet.pl, www.apacad.pl

Projektanci: inż. Andrzej Bernacki 368/88/WI

Opracowanie: inż. Bożena Baran

Rysunek: Nazwa rysunku: BUDYNEK A - rzut stropu - zbrojenie dolne i górne

Numer rysunku: 9

Skala: 1:50 listopad 2009

RZUT ŁAW FUNDAMENTOWYCH /1:50/

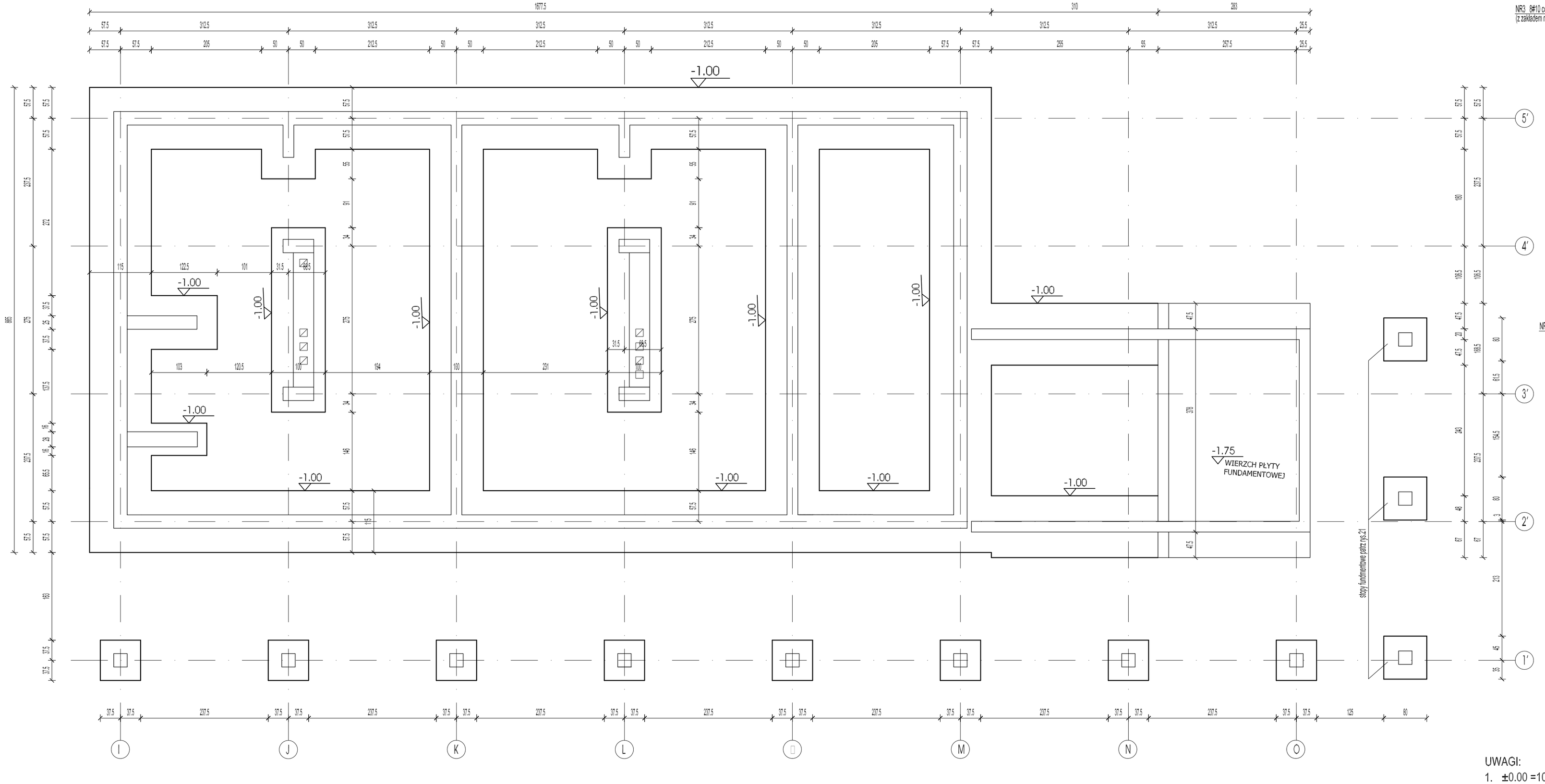

ŁAWY FUNDAMENTOWE ZEWNĘTRZNE W OSIACH I-I, M-M, 2'-2', 5'-5' /1:50/
Lc=46.25mb

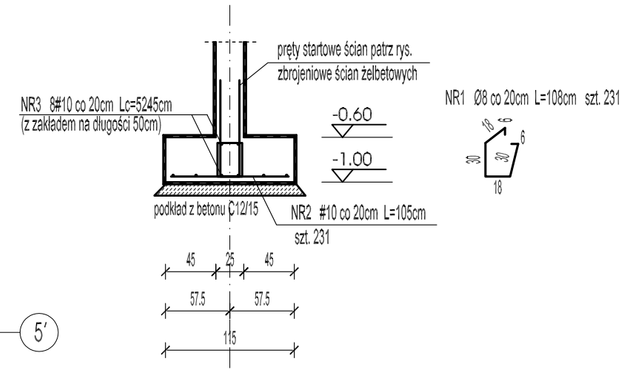

ŁAWY FUNDAMENTOWE WEWNĘTRZNE W OSIACH J-J, K-K, L-L, E-E /1:50/
Lc=15.03mb

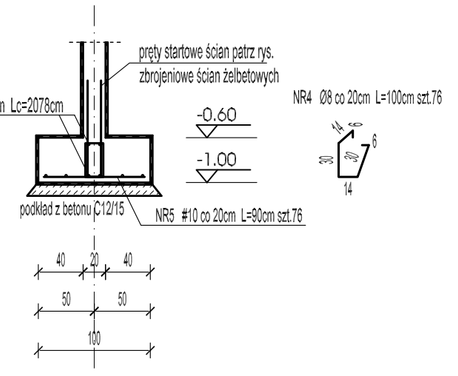

ŁAWA FUNDAMENTOWA POD KOMINEM W OSI J-J, L-L /1:50/
L=340cm×340cm

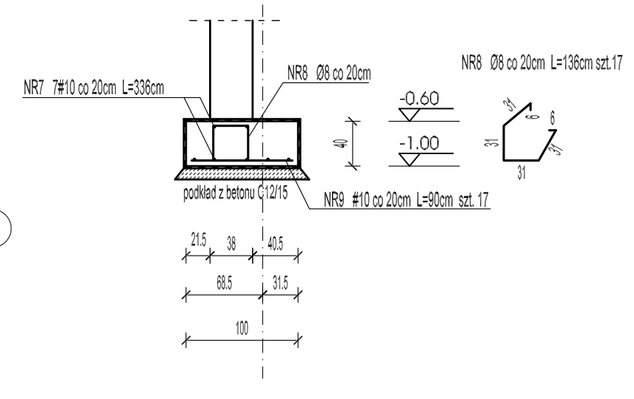

ŁAWY FUNDAMENTOWE POD ŚCIANY POMIESZCZENIA TECHNICZNEGO /1:50/
L=310cm ilość: 2

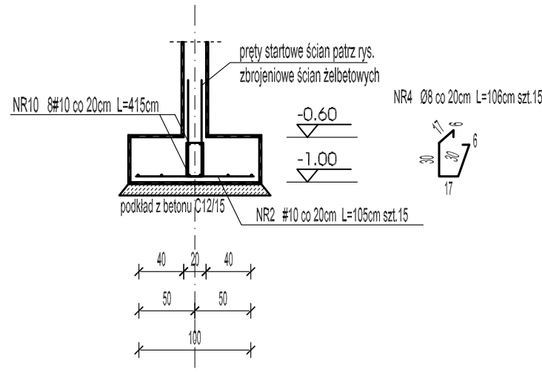

STOPY FUNDAMENTOWE POD SŁUPKI PODPIERAJĄCE TARAŚ /1:25/
ilość: 8

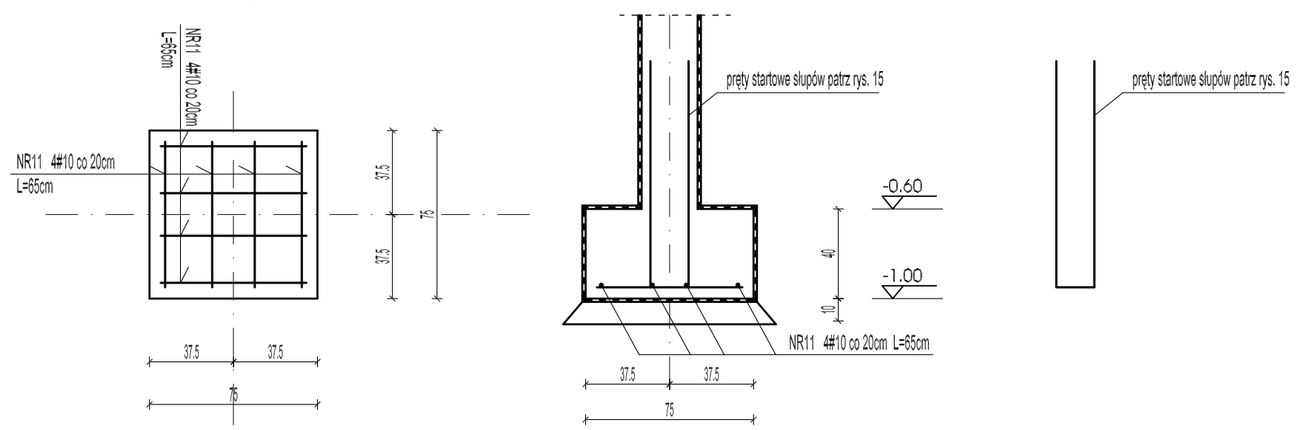

UWAGI:
1. ±0.00 =100.50m n.p.m
2. Wykaz stali zbrojeniowej nr 2
3. Pręty zbrojenia giąć promieniem normowym wg PN-B-03264:2002.
4. Otulina zbrojenia w ławach fumdamentowych ok.5 cm.
5. Izolację poziomą na fundamentach wykonać z 2 warstw papy termozgrzewalnej

Beton konstrukcyjny C20/25
Stal zbrojeniowa # A-IIIN RB500
Ø A-0 St0S

PROJEKT WYKONAWCZY
ekologicznej mini przystani żeglarskiej wraz z pomostem do cumowania nad jeziorem Jeziorak w Iławie
na działkach nr: 3-165/9; 2- 165/10; 2-172/4 ; 2-172/8 ; 2-172/7; 2-172/13; 1-14; 2-220

TOM III	KONSTRUKCJA
zeszyt 1	konstrukcje żelbetowe
Inwestor:	**GMINA MIEJSKA IŁAWA** ul. Niepodległości 13, 14-200 Iława, tel. 089/649 28 42, e-mail: przetargi@ilawa.com.pl www.ilawa-um.bip-wm.pl
Jednostka projektowa:	**AUTORSKA PRACOWNIA ARCHITEKTURY CAD SP. Z O.O** ul. Zamieniecka 46, 04-158 Warszawa tel. 740 11 45, 740 11 50, fax. 879 84 20, e-mail: apacad@pro.onet.pl; www.apacad.pl
Projektanci:	inż. Andrzej Bernacki 368/88/Wi
Opracowanie	inż. Bożena Baran
Rysunek: Numer rysunku: 10	Nazwa rysunku: BUDYNEK B - rzut ław fundamentowych
Skala: 1:50	listopad 2009

ŚCIANA W OSI I -widok /1:50/

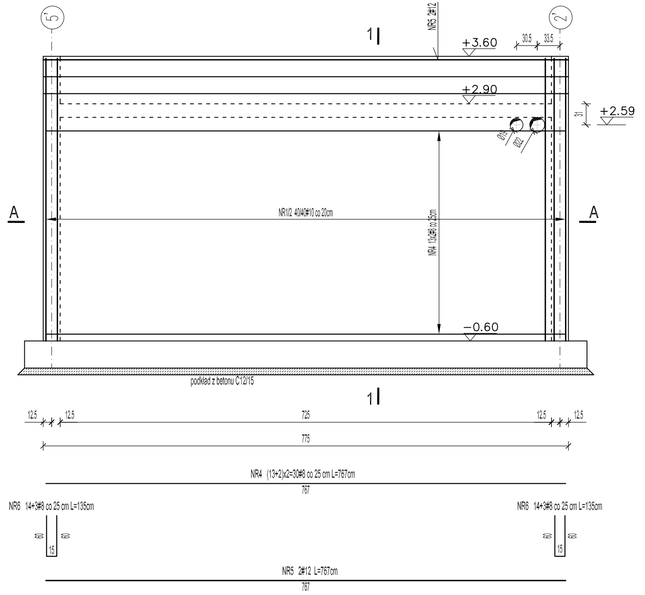

1 - 1 /1:50/

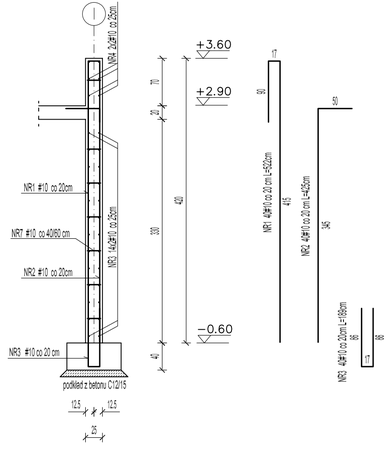

A - A /1:50/

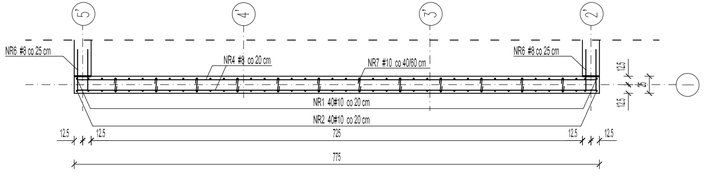

SZCZEGÓŁ NR 7 /1:25/
NR7 64#10 L=98cm co 40/60 cm

UWAGI:
1. ±0.00 =100.50m n.p.m
2. Wykaz stali zbrojeniowej nr 1
3. Pręty zbrojenia giąć promieniem normowym wg PN-B-03264:2002.
4. Otulina zbrojenia w ścianach ok.3-4 cm.

Beton konstrukcyjny C20/25
Stal zbrojeniowa # A-IIIN RB500
Ø A-0 St0S

ŚCIANA W OSI M -widok /1:50/

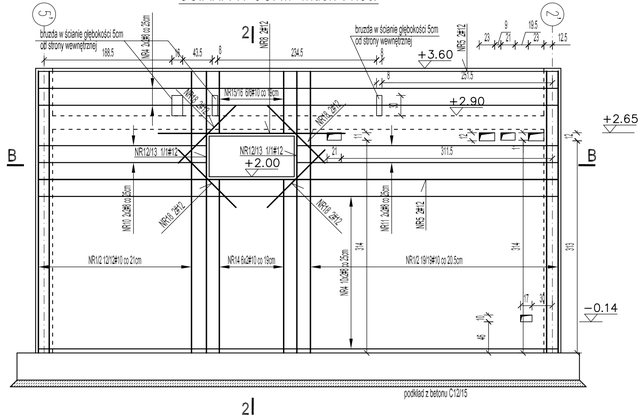

2 - 2 /1:50/

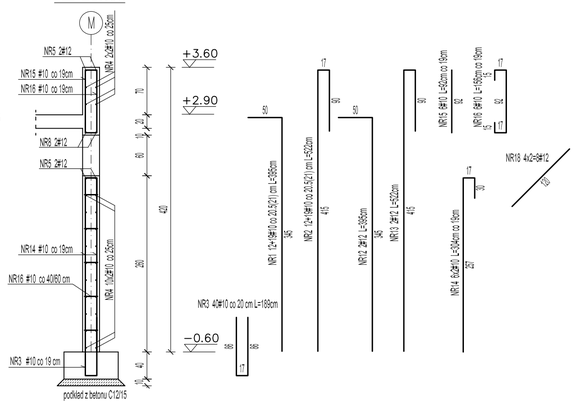

B - B /1:50/

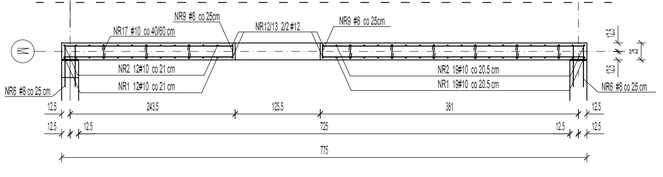

SZCZEGÓŁ NR 17 /1:25/
NR17 64#10 L=98cm co 40/60 cm

UWAGI:
1. ±0.00 =100.50m n.p.m
2. Wykaz stali zbrojeniowej nr 2
3. Pręty zbrojenia giąć promieniem normowym wg PN-B-03264:2002.
4. Otulina zbrojenia w ścianach ok.3-4 cm.

Beton konstrukcyjny C20/25
Stal zbrojeniowa # A-IIIN RB500
Ø A-0 St0S

PROJEKT WYKONAWCZY
ekologicznej mini przystani żeglarskiej wraz z pomostem do cumowania nad jeziorem Jeziorak w Iławie

na działkach nr :2-165/9; 2- 165/10; 2-172/4 ; 2-172/6 ; 2-172/7; 2-172/13; 1-14; 2-220

TOM III	KONSTRUKCJA
zeszyt 1	konstrukcje żelbetowe
Inwestor:	**GMINA MIEJSKA IŁAWA** ul. Niepodległości 13, 14-200 Iława, tel. 089/649 28 42, e-mail: przetargi@ilawa.com.pl www.ilawa-um.bip-wm.pl
Jednostka projektowa:	**AUTORSKA PRACOWNIA ARCHITEKTURY CAD SP. Z O.O** ul. Zamieniecka 46, 04-158 Warszawa tel. 740 11 45, 740 11 50, fax. 879 84 20, e-mail: apacad@pro.onet.pl; www.apacad.pl
Projektanci:	inż. Andrzej Bernacki 368/68/IWI
Opracowanie	inż. Bożena Baran
Rysunek: Numer rysunku:	Nazwa rysunku: BUDYNEK B Ściana w osi I i ściana w osi M - układ zbrojenia
11	
Skala: 1:50	listopad 2009 / wrzesien 2010